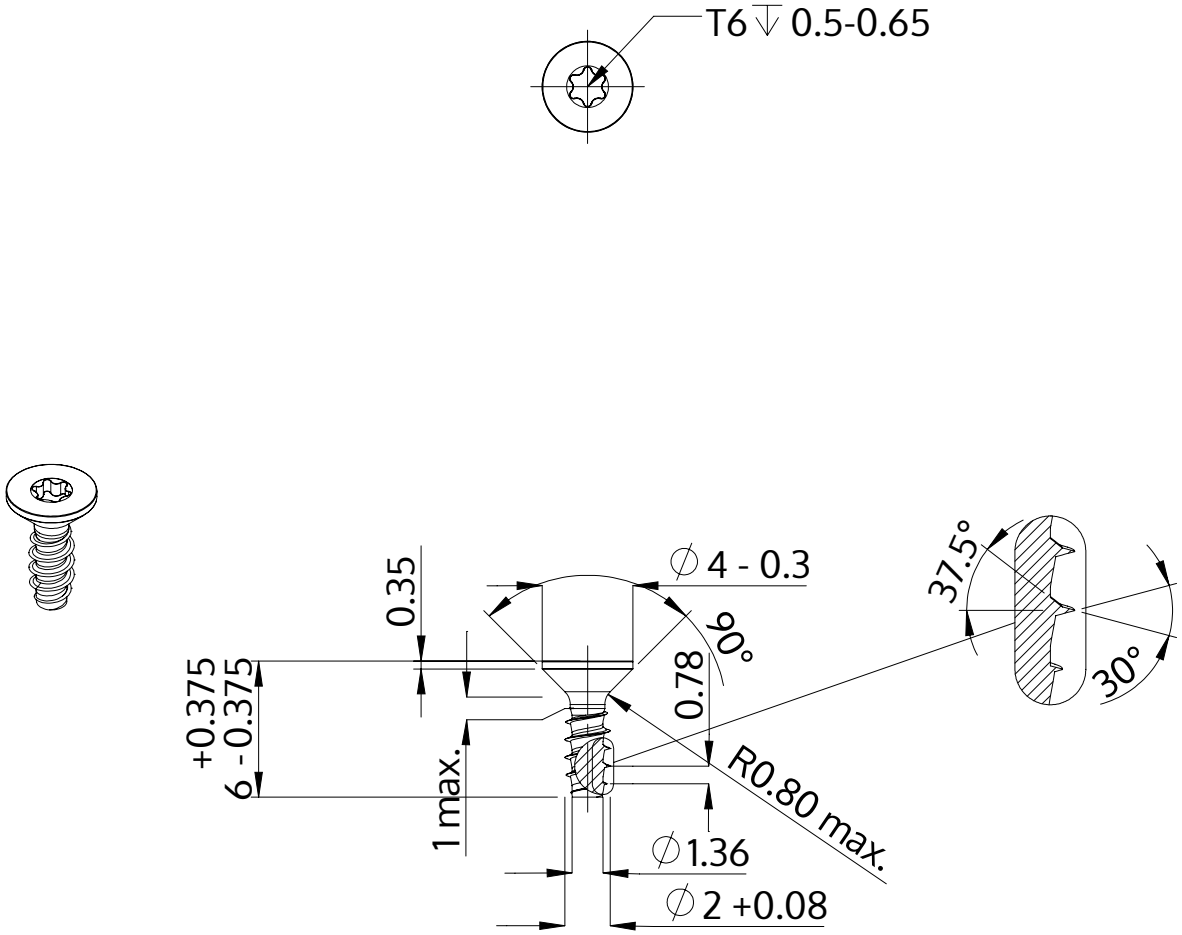

Descripción	STP41 2.0x6.0 - T6
Material	Acero Inoxidable A2
Superficie	Laminado brillante, barnizado y pasivado
Peso	0.134 kg / 1000 Piezas

SCREWERK	**STP410200060E**	
Diseño métrico	Escalada 3:1	2024-10