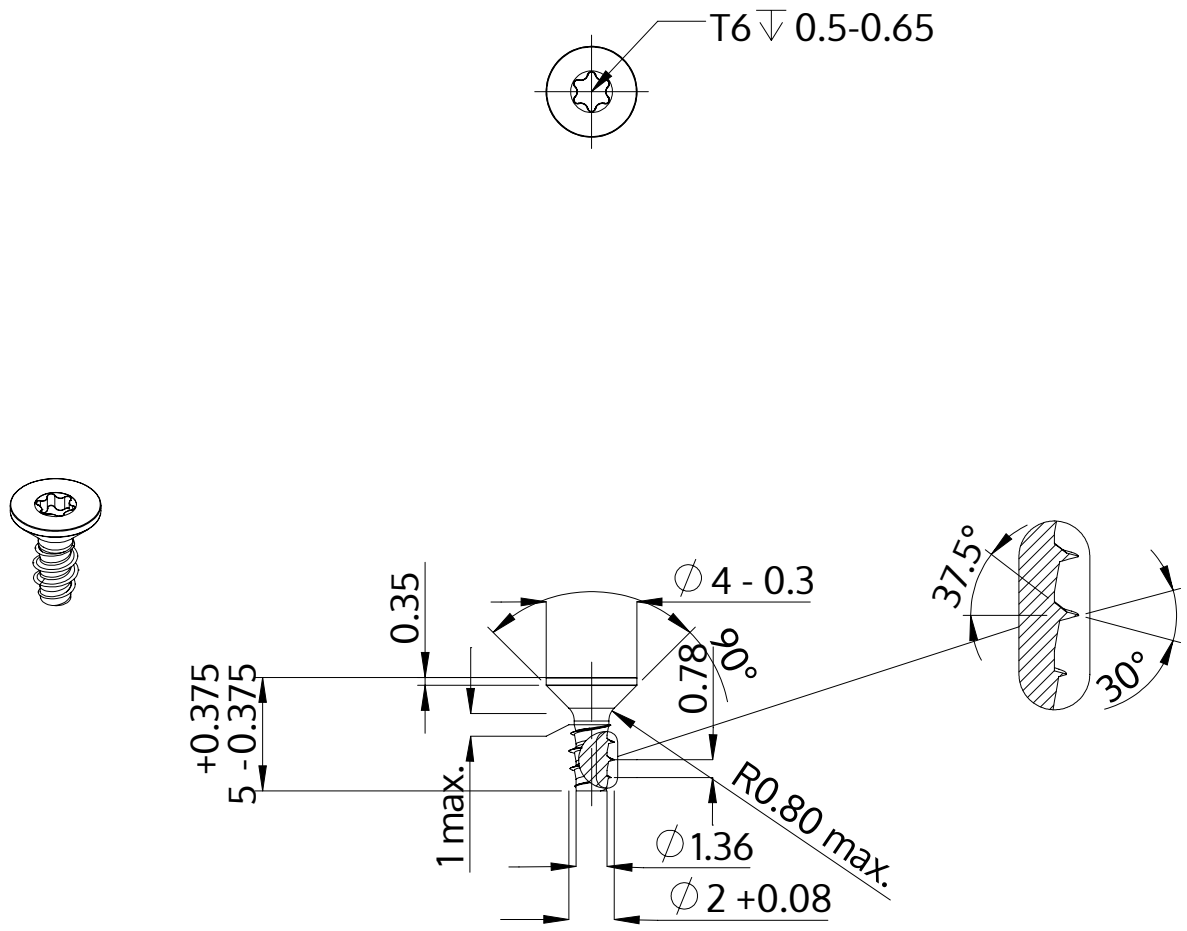

Beskrivning	STP41 2.0x5.0 - T6
Material	rostfritt stål A2
Yta	blank och passiviserad
Vikt	0.119 kg / 1000 styck

SCREWERK	**STP410200050E**	
Metrisk skiss A4	Skala 3:1	2024-10