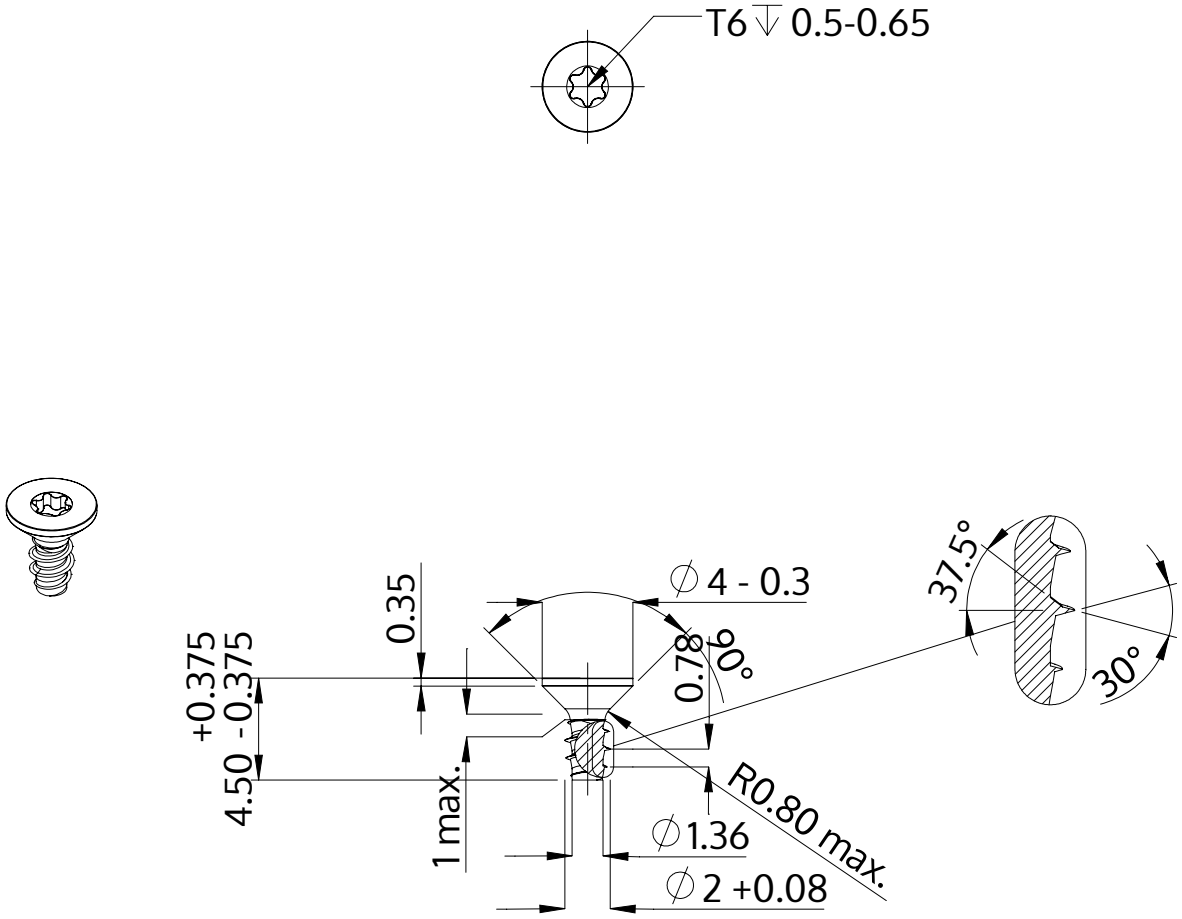

Descripción	STP41 2.0x4.5 - T6
Material	Acero, endurecido
Superficie	galvanizado 5-7 micras, recocido, azul / pasivado transparente
Peso	0.111 kg / 1000 Piezas

SCREWERK	**STP410200045S**	
Diseño métrico	Escalada 3:1	2024-10