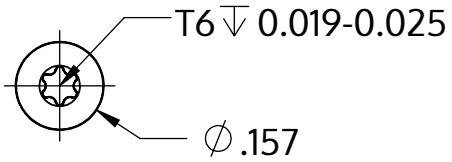

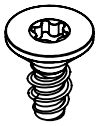

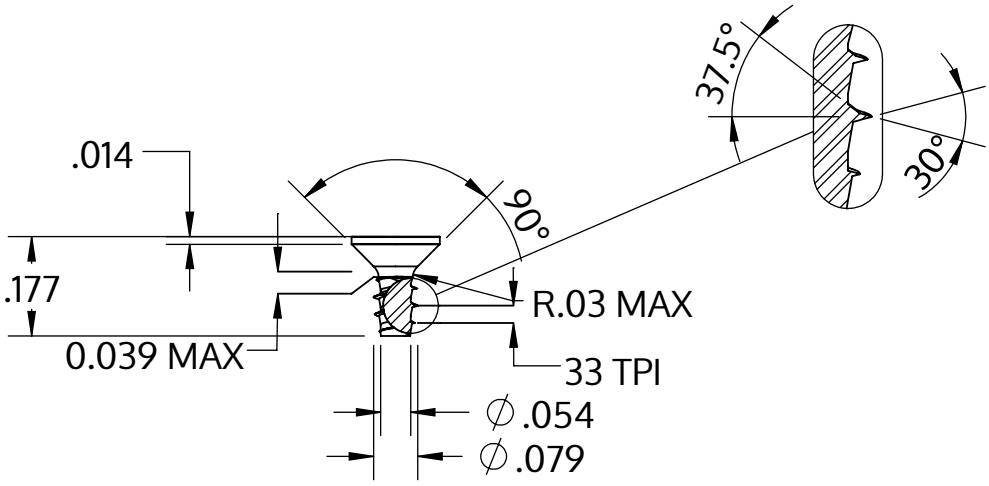

Metric size	M2 x 0.78 mm
US size (converted)	#1.5-33
	Tolerances [inch]
Length	+/- 0.014
Head diameter	+0 / -0.011
Head height	
Thread diameter	+0.003 / -0

Descrizione	STP41 2.0x4.5 - T6
Materiale	acciaio inossidabile A2
Superficie	bianco-decapato e passivato
Peso	0.111 kg / 1000 pezzi

SCREWERK	**STP410200045E**	
_Zoll Zeichnung Größe A	Scala 3:1	2024-10