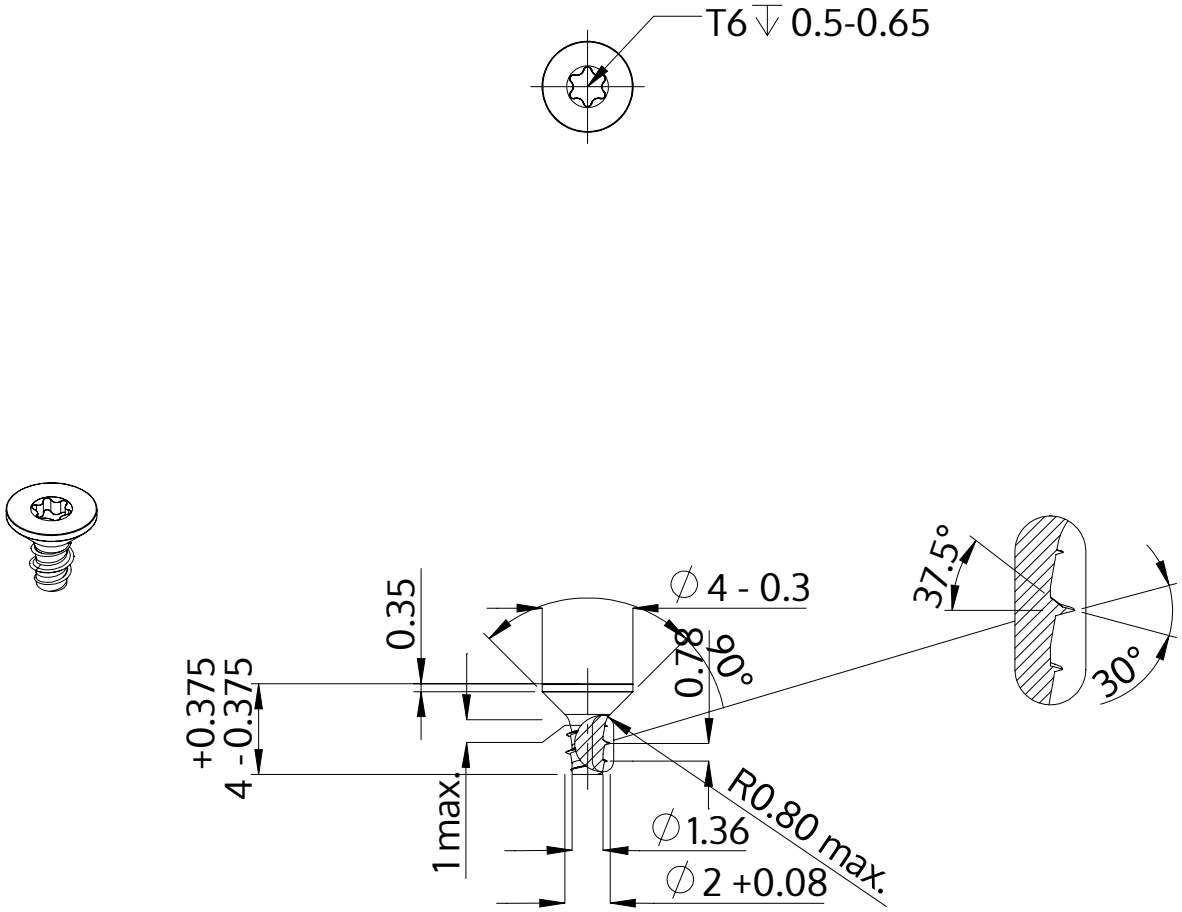

Descrizione	STP41 2.0x4.0 - T6
Materiale	acciaio, temprato
Superficie	zincato 5-7 micron, ricotto, blu / trasparente passivato
Peso	0.103 kg / 1000 pezzi

SCREWERK	**STP410200040S**	
Disegno metrico A4	Scala None:1	2024-04