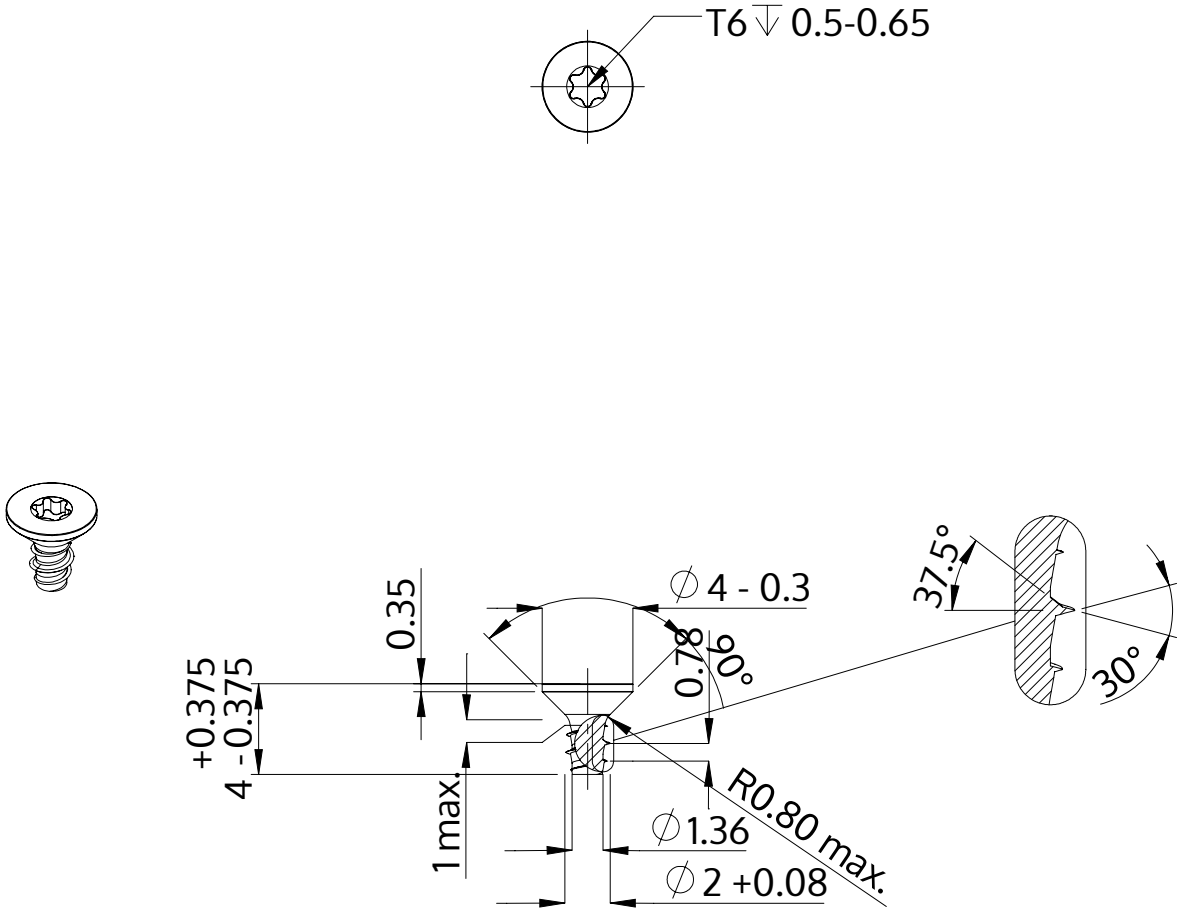

Beskrivelse	STP41 2.0x4.0 - T6
Materiale	Stål, forædlet
Overflade	galvaniseret 5-7 µm, tempret, blå / transparent passiveret
Vægt	0.103 kg / 1000 stykke

SCREWERK	**STP410200040S**	
Metrisk tegning A4	Skalering None:1	2024-04