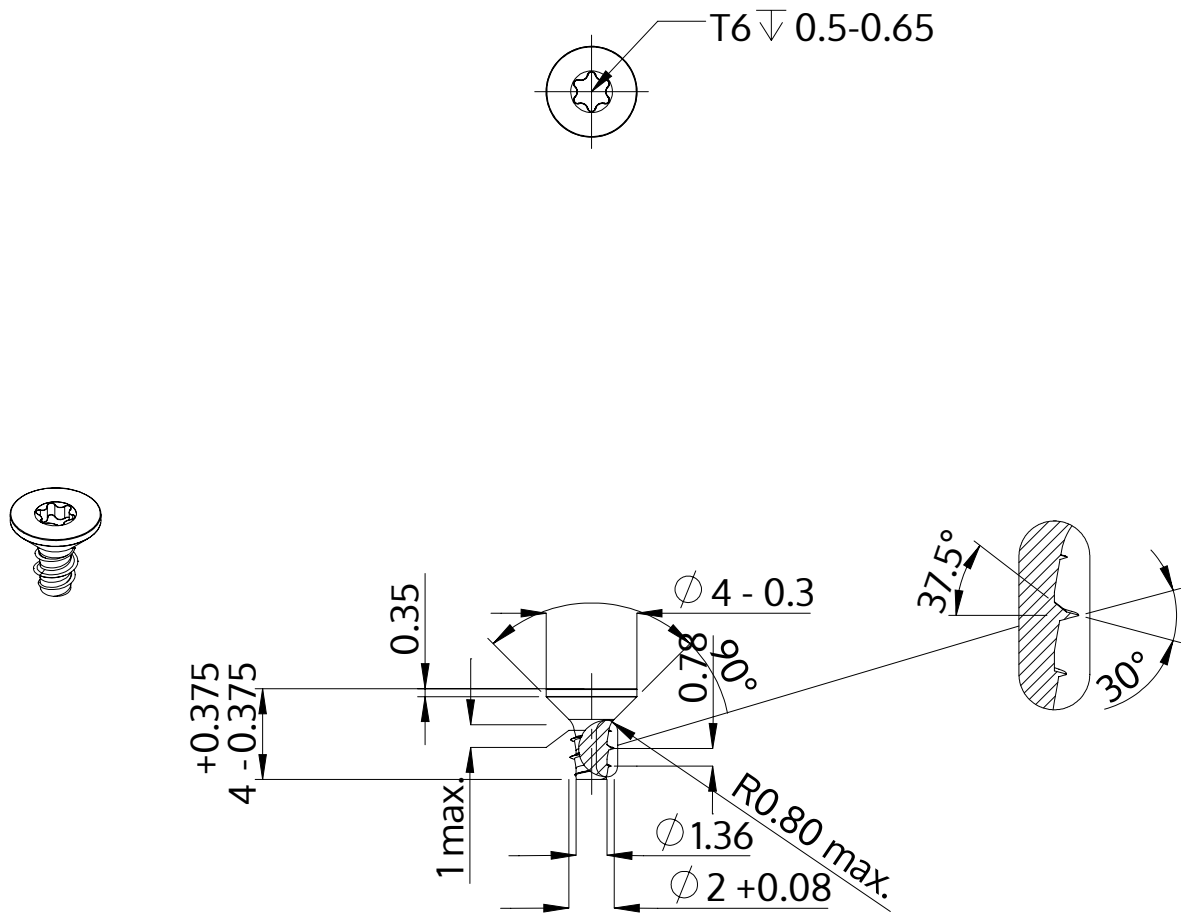

Descrizione	STP41 2.0x4.0 - T6
Materiale	acciaio inossidabile A2
Superficie	bianco-decapato e passivato
Peso	0.103 kg / 1000 pezzi

SCREWERK	**STP410200040E**	
Disegno metrico A4	Scala None:1	2024-04