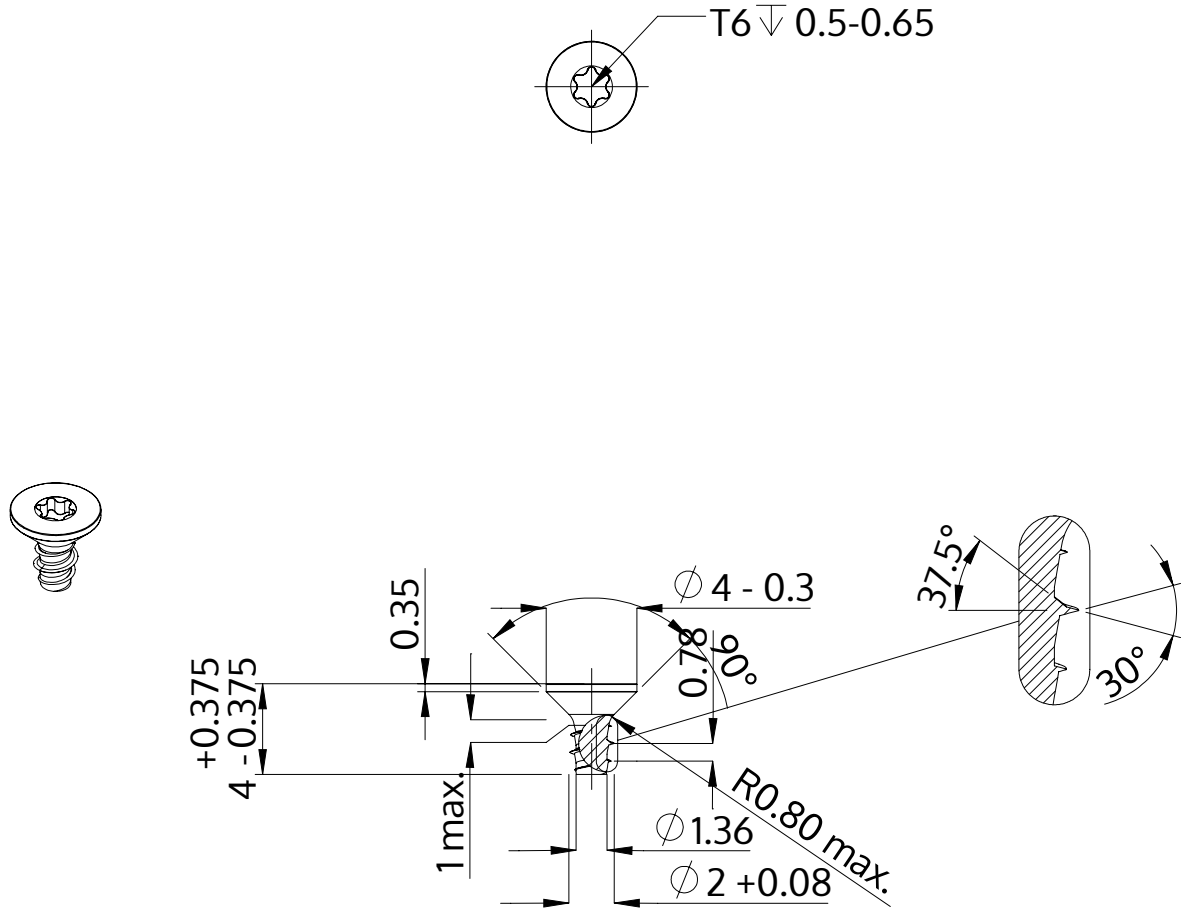

Beskrivning	STP41 2.0x4.0 - T6
Material	stål, härdat
Yta	ZnNi svart-passiviserad/Cr-VI-fri, härdad, förseglad
Vikt	0.103 kg / 1000 styck

SCREWERK	**STP410200040B**	
Metrisk skiss A4	Skala 3:1	2024-10