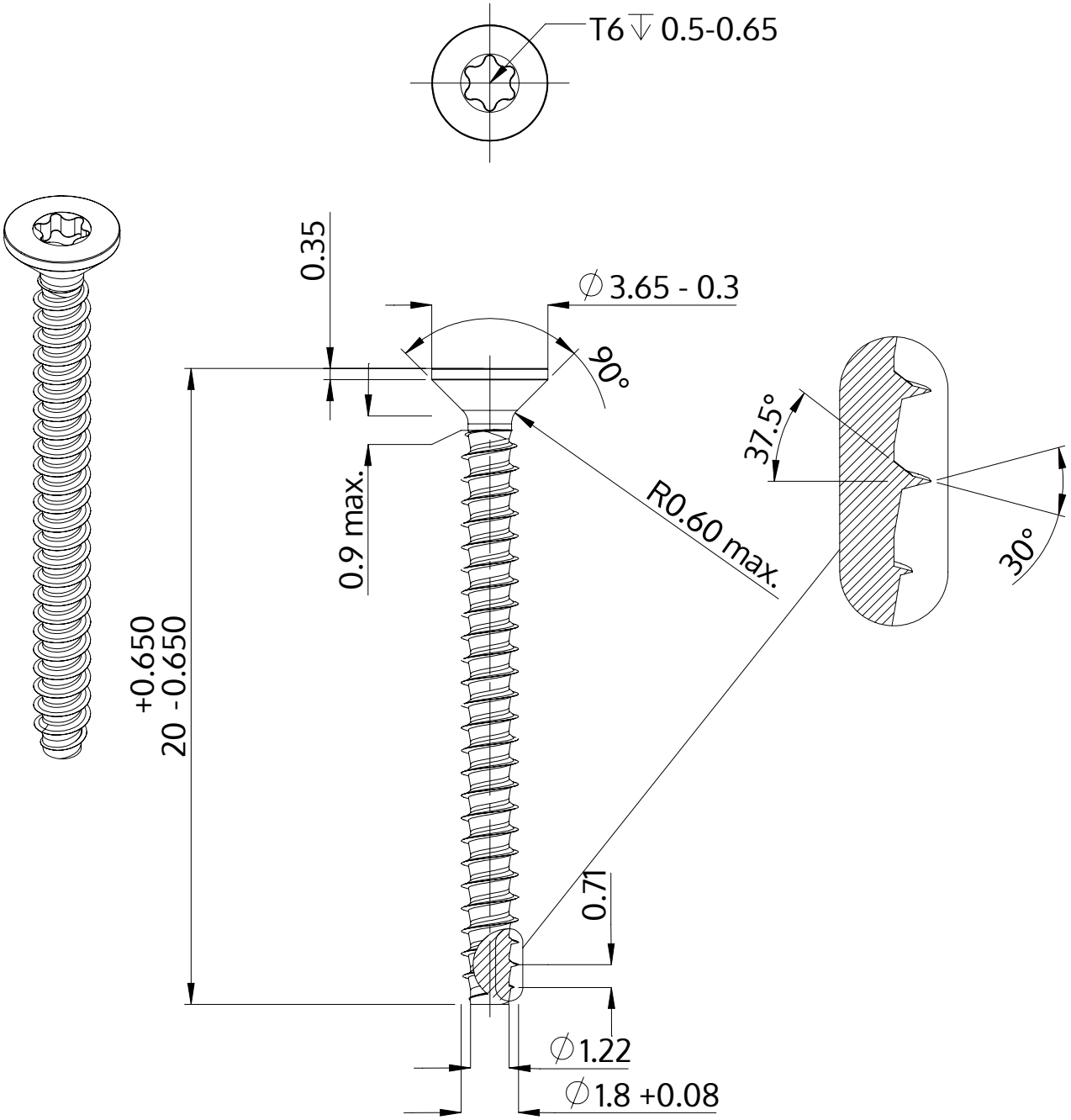

Description	STP41 1.8x20.0 - T6
Matière	Acier,trempé et revenu
Surface	zinguée 5-7 µm,recuit, bleue / passivée avec transparence
Poids	0.277 kg / 1000 Unité

SCREWERK	**STP410180200S**	
Dessin métrique A4	Redimensionner 5:1	2024-10