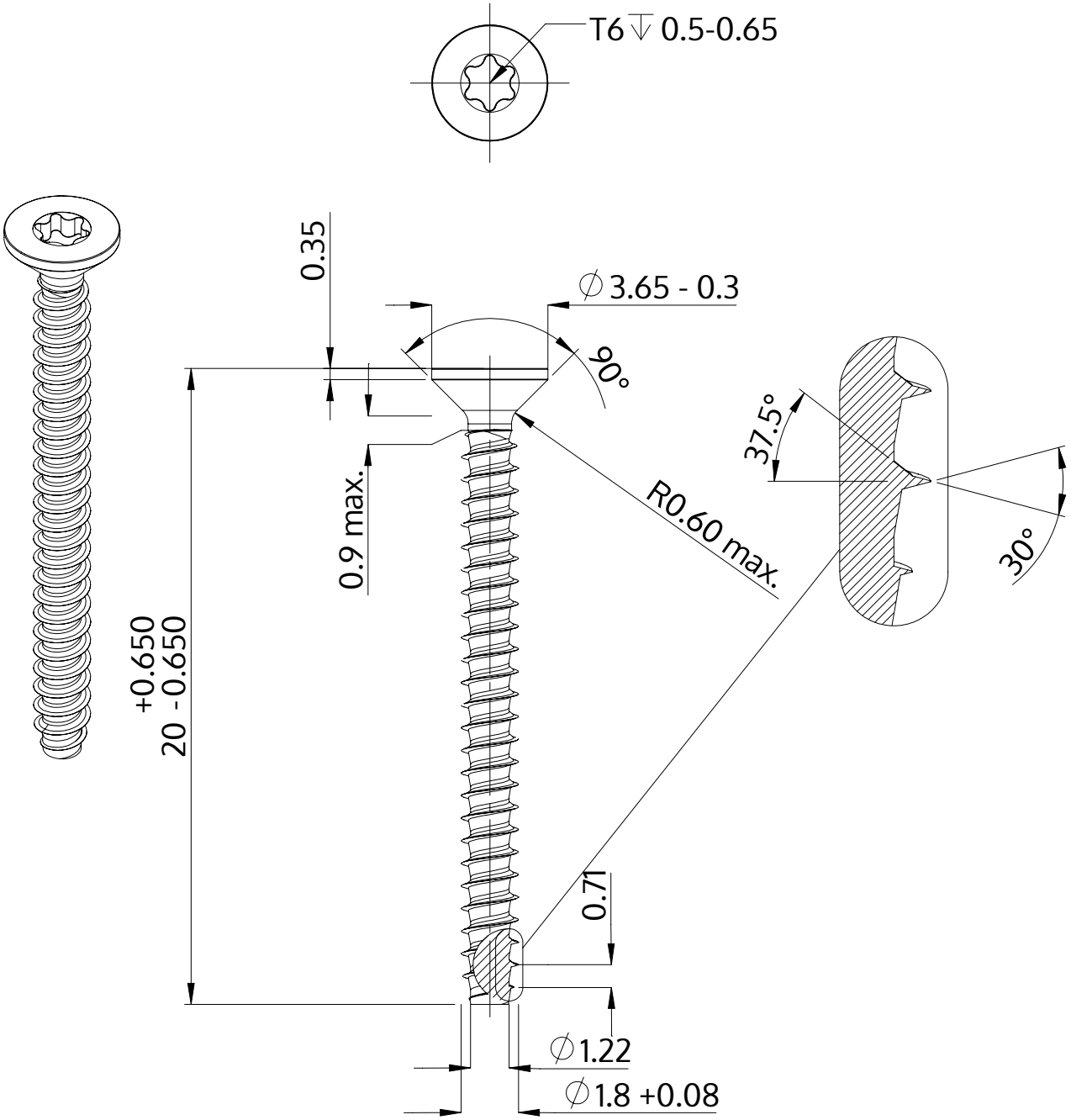

Açıklaması	STP41 1.8x20.0 - T6
Malzeme	Paslanmaz Çelik A2
Kaplama	Parlak, cilalanmış ve pasifleştirilmiştir
Ağırlık	0.277 kg / 1000 Adet

SCREWERK	**STP410180200E**	
Metrik çizim A4	Ölçeklendirme 5:1	2024-10