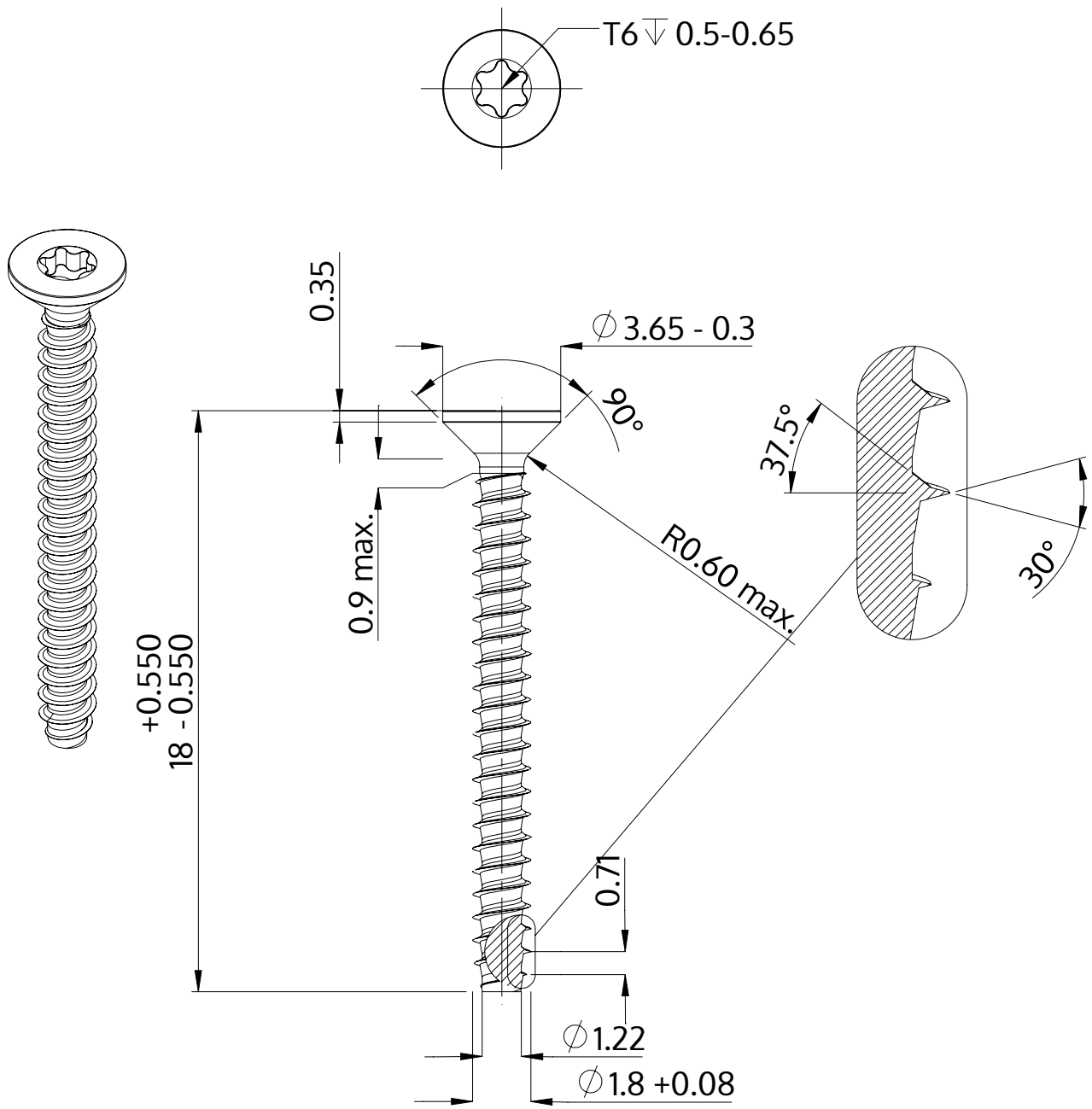

Popis	STP41 1.8x18.0 - T6
Materiál	Nerezová ocel A2
Povrch	holá, mořená a pásová ocel
Hmotnost	0.252 kg / 1000 Kus

SCREWERK	**STP410180180E**	
Metric výkres A4	Měřítko 5:1	2024-10