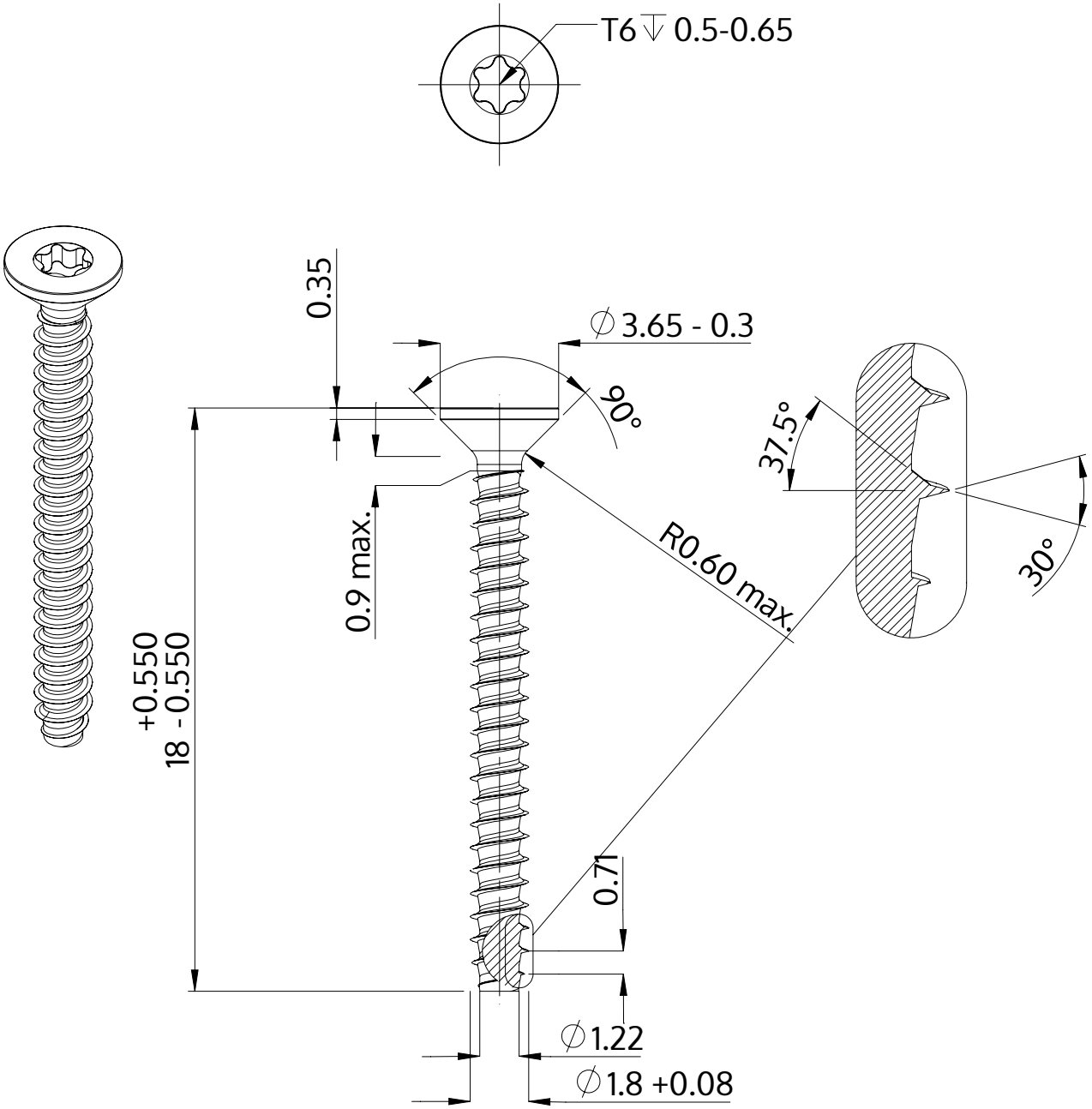

Descrizione	STP41 1.8x18.0 - T6
Materiale	acciaio, temprato
Superficie	Placcato Zinco-Nichel, passivato nero, ricotto, sigillato
Peso	0.252 kg / 1000 pezzi

SCREWERK	**STP410180180B**	
Disegno metrico A4	Scala 5:1	2024-10