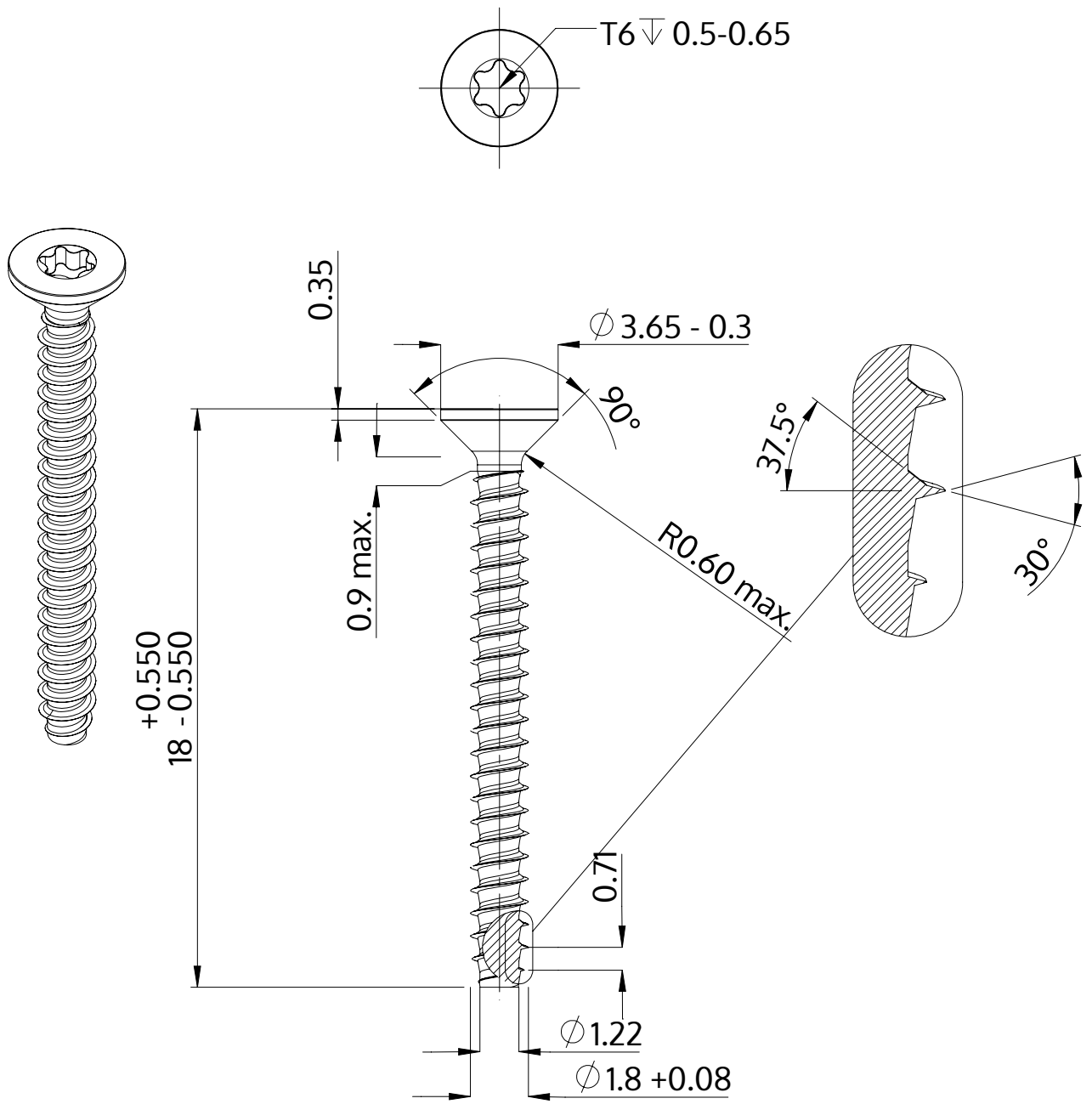

Описание	STP41 1.8x18.0 - T6
Материал	стомана, закалена
Повърхност	цинково и никелово покритие, Черен, пасивиран, темпериран, херметизация
Тегло	0.252 kg / 1000 Бройка

SCREWERK	**STP410180180B**	
Метричен дизайн A4	Мащаб 5:1	2024-10