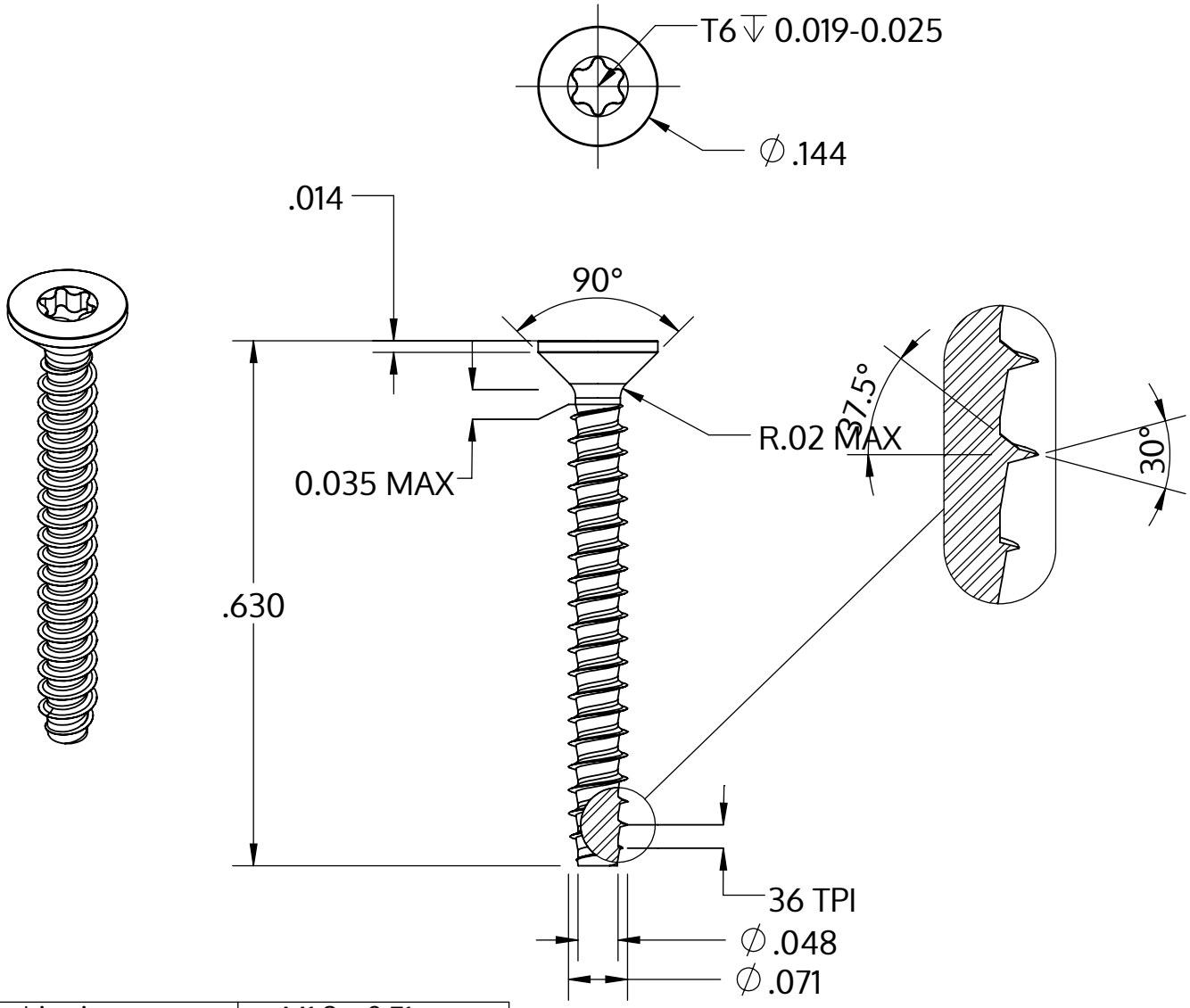

Metric size	M1.8 x 0.71 mm
US size (converted)	#1-36
	Tolerances [inch]
Length	+/- 0.021
Head diameter	+0 / -0.011
Head height	
Thread diameter	+0.003 / -0

Descripción	STP41 1.8x16.0 - T6
Material	Acero, endurecido
Superficie	galvanizado 5-7 micras, recocido, azul / pasivado transparente
Peso	0.227 kg / 1000 Piezas

SCREWERK	**STP410180160S**	
_Zoll Zeichnung Größe A	Escalada 5:1	2024-10