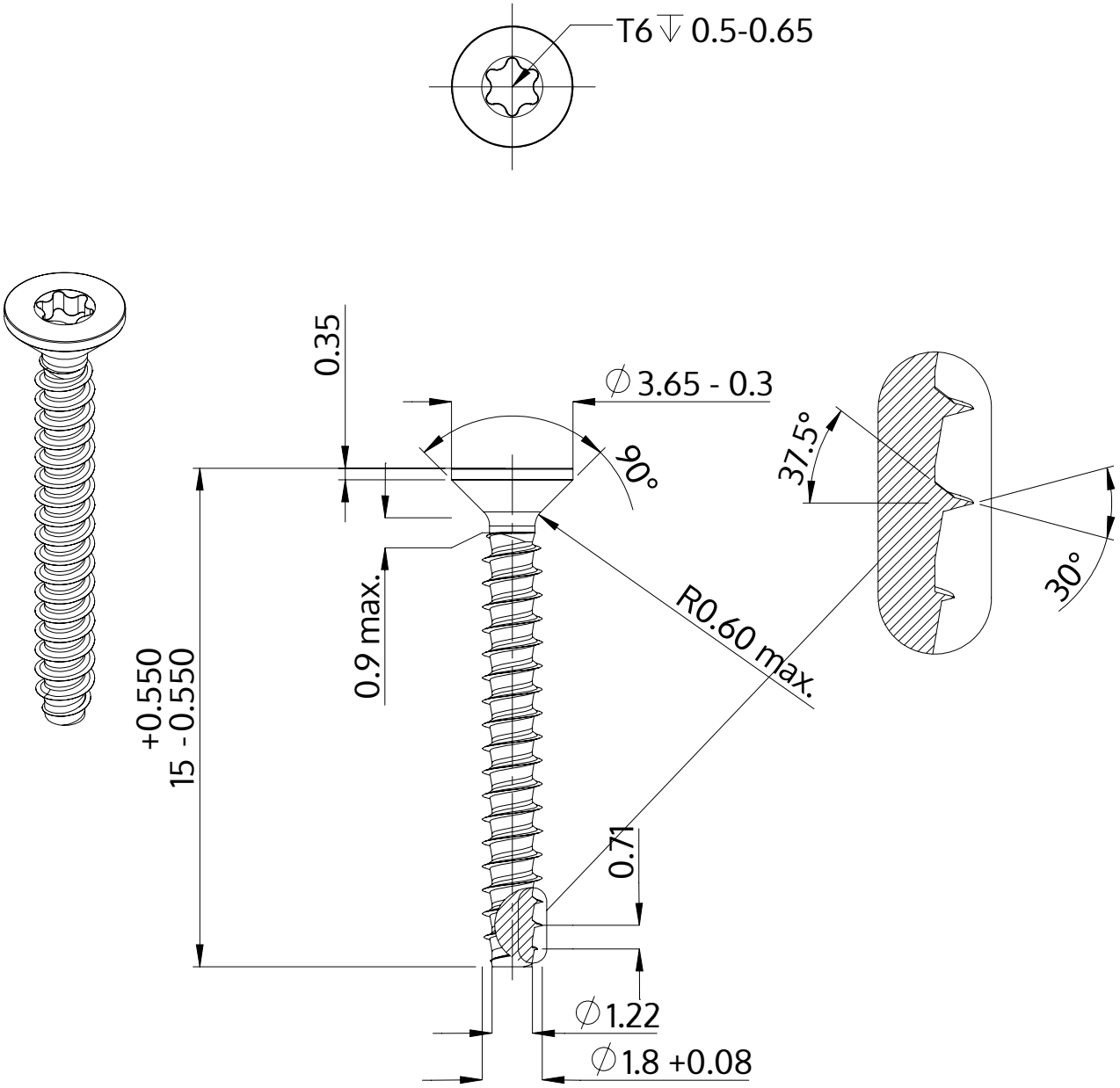

Beschrijving	STP41 1.8x15.0 - T6
Materiaal	veredeld staal
Oppervlak	ZnNi zwart-gepassiveerd, getempert, verzegeld
Gewicht	0.215 kg / 1000 stuk

SCREWERK	**STP410180150B**	
Metrische tekening A4	Schaal 5:1	2024-10