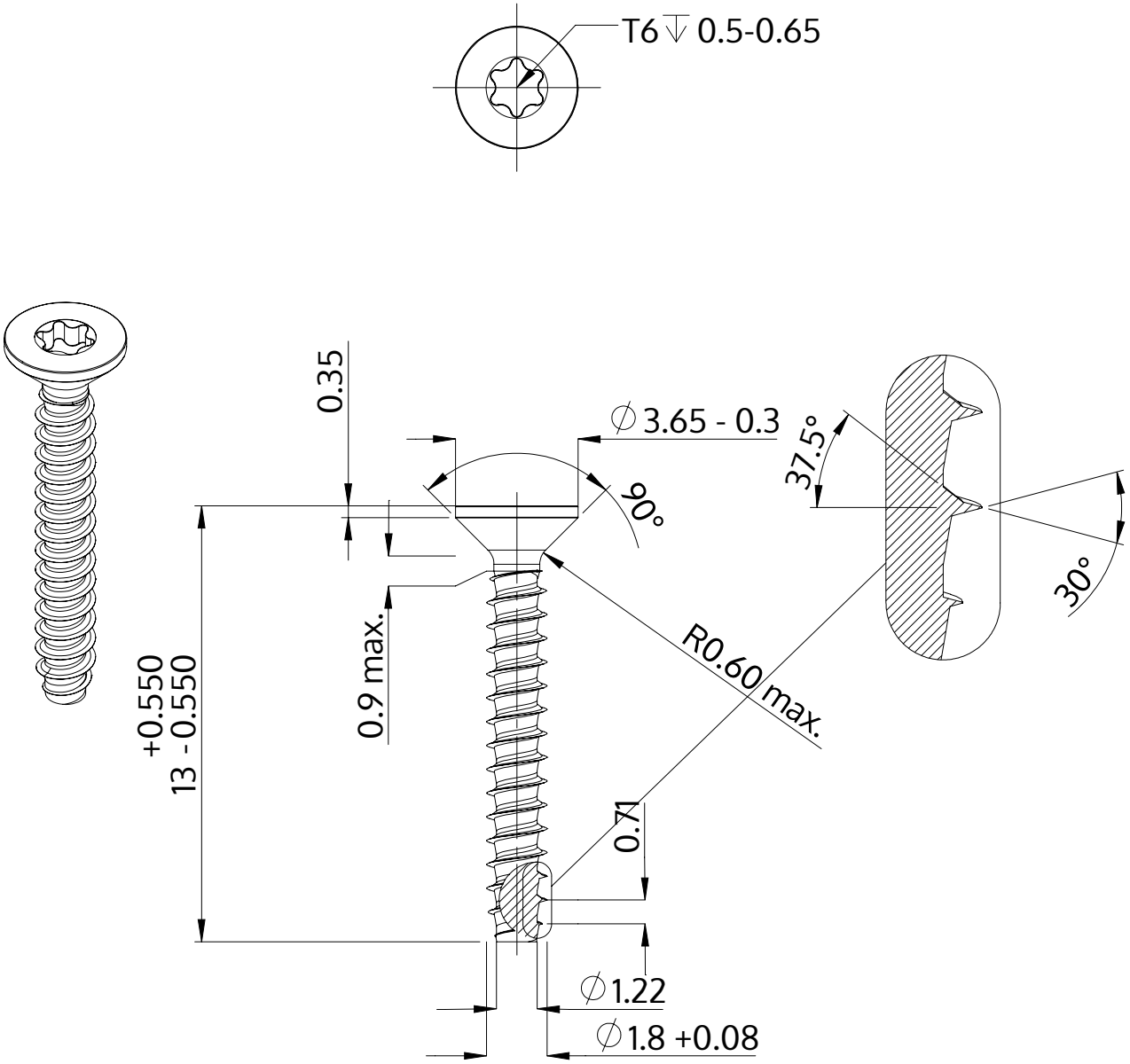

Açıklaması	STP41 1.8x13.0 - T6
Malzeme	Çelik, sertleştirilmiş
Kaplama	ZnNi siyah-pasifleştirilmiştir, temperlenmistir, kaplanmış
Ağırlık	0.190 kg / 1000 Adet

SCREWERK	**STP410180130B**	
Metrik çizim A4	Ölçeklendirme 5:1	2024-10