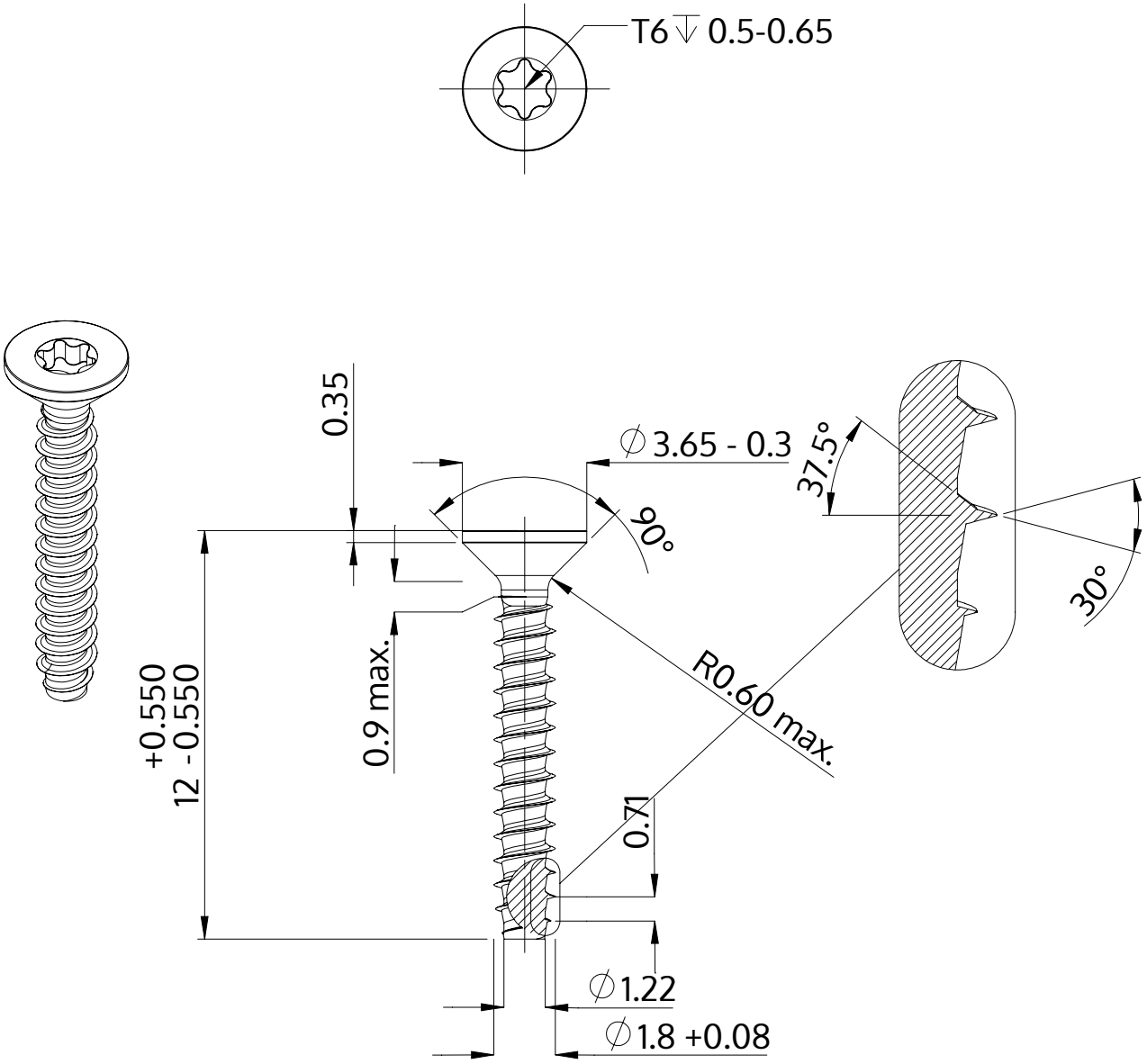


| | |
|---|---|
| Descriere | STP41 1.8x12.0 - T6 |
| Material | oțel, călit |
| Exterior | zincat, Nichelat, pasivat negru / nu conține Cr-VI, recopt, ermetizat |
| Greutate | 0.178 kg / 1000 unități |

| | | |
|---|---|---|
| SCREWERK | **STP410180120B** | |
| Desen metric A4 | Scalarea 5:1 | 2024-10 |