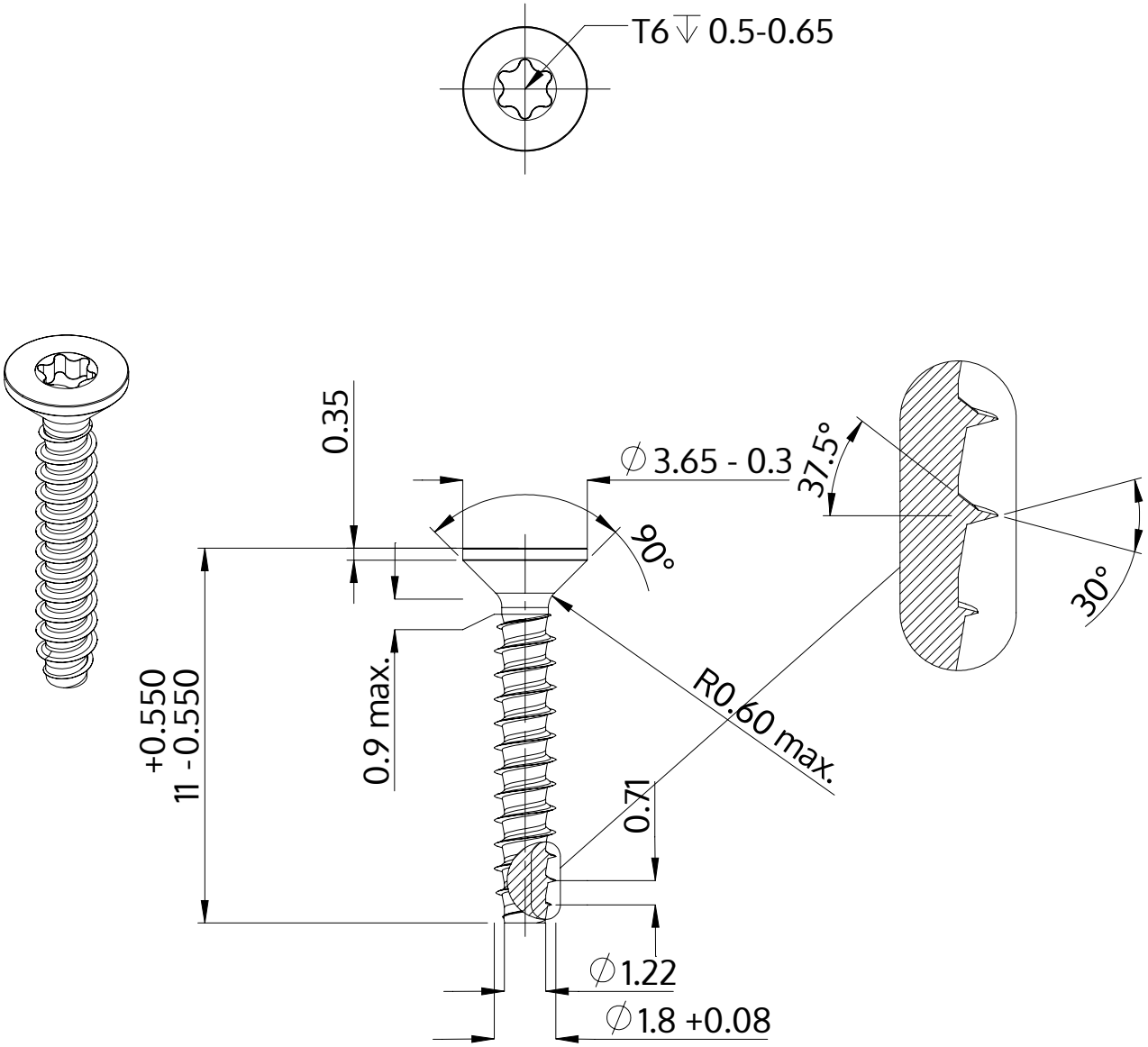

Descrizione	STP41 1.8x11.0 - T6
Materiale	acciaio, temprato
Superficie	zincato 5-7 micron, ricotto, blu / trasparente passivato
Peso	0.165 kg / 1000 pezzi

SCREWERK	**STP410180110S**	
Disegno metrico A4	Scala None:1	2024-04