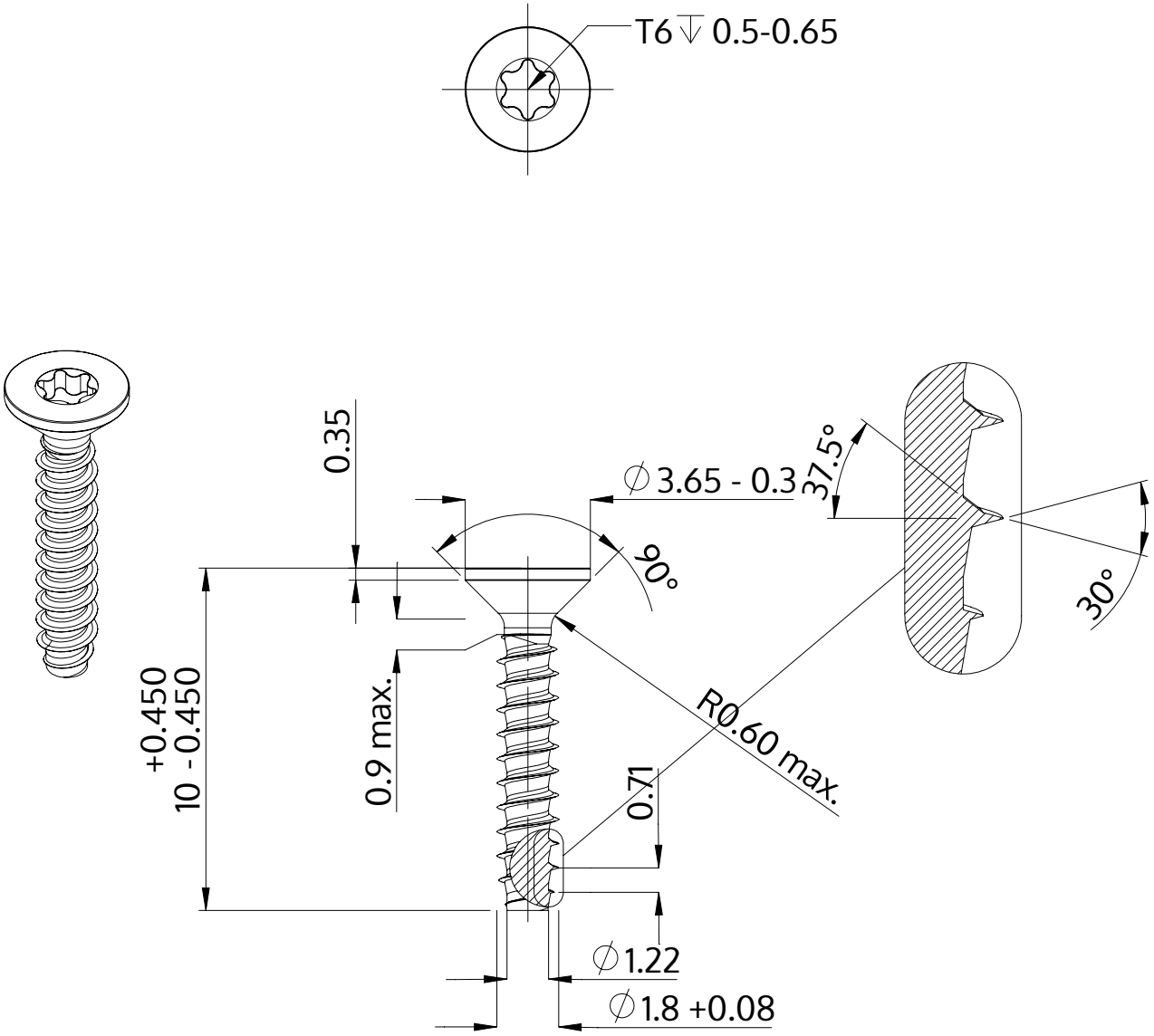

Beschreibung	STP41 1.8x10.0 - T6
Werkstoff	Edelstahl A2
Oberfläche	blank, gebeizt und passiviert
Gewicht	0.153 kg / 1000 Stück

SCREWERK	**STP410180100E**	
Metrische Zeichnung A4	Skalierung 5:1	2024-05