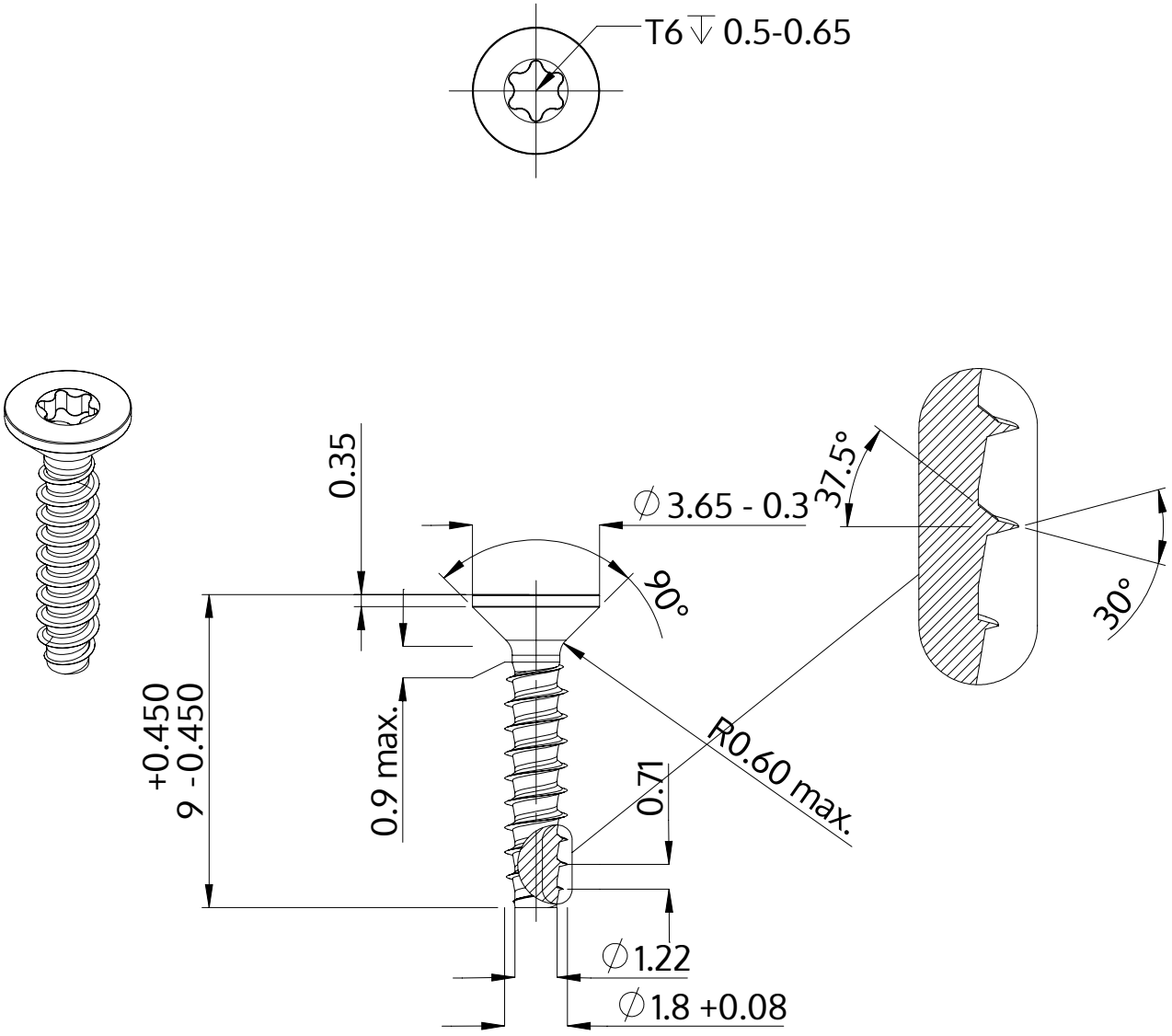

Descriere	STP41 1.8x9.0 - T6
Material	oțel, călit
Exterior	zincat, Nichelat, pasivat negru / nu conține Cr-VI, recopt, ermetizat
Greutate	0.140 kg / 1000 unități

SCREWERK	**STP410180090B**	
Desen metric A4	Scalarea 5:1	2024-10