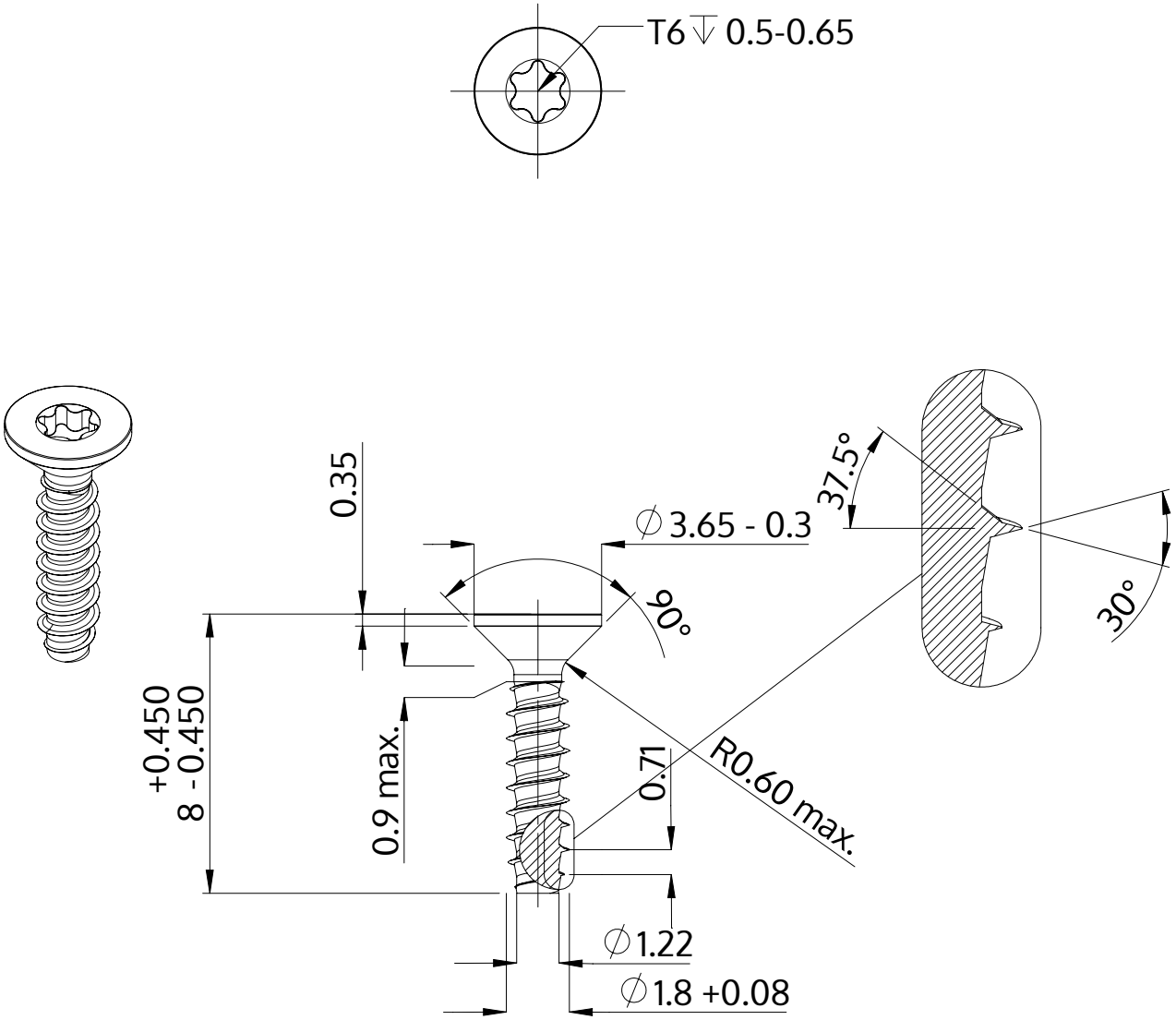

Описание	STP41 1.8x8.0 - T6
Материал	сталь, упрочненная
Поверхность	Оцинковка 5-7µm, термообработка,синий / прозрачный пассивация
Вес	0.128 kg / 1000 Штука

SCREWERK	**STP410180080S**	
Метрический чертеж A4	Шкала 5:1	2024-10