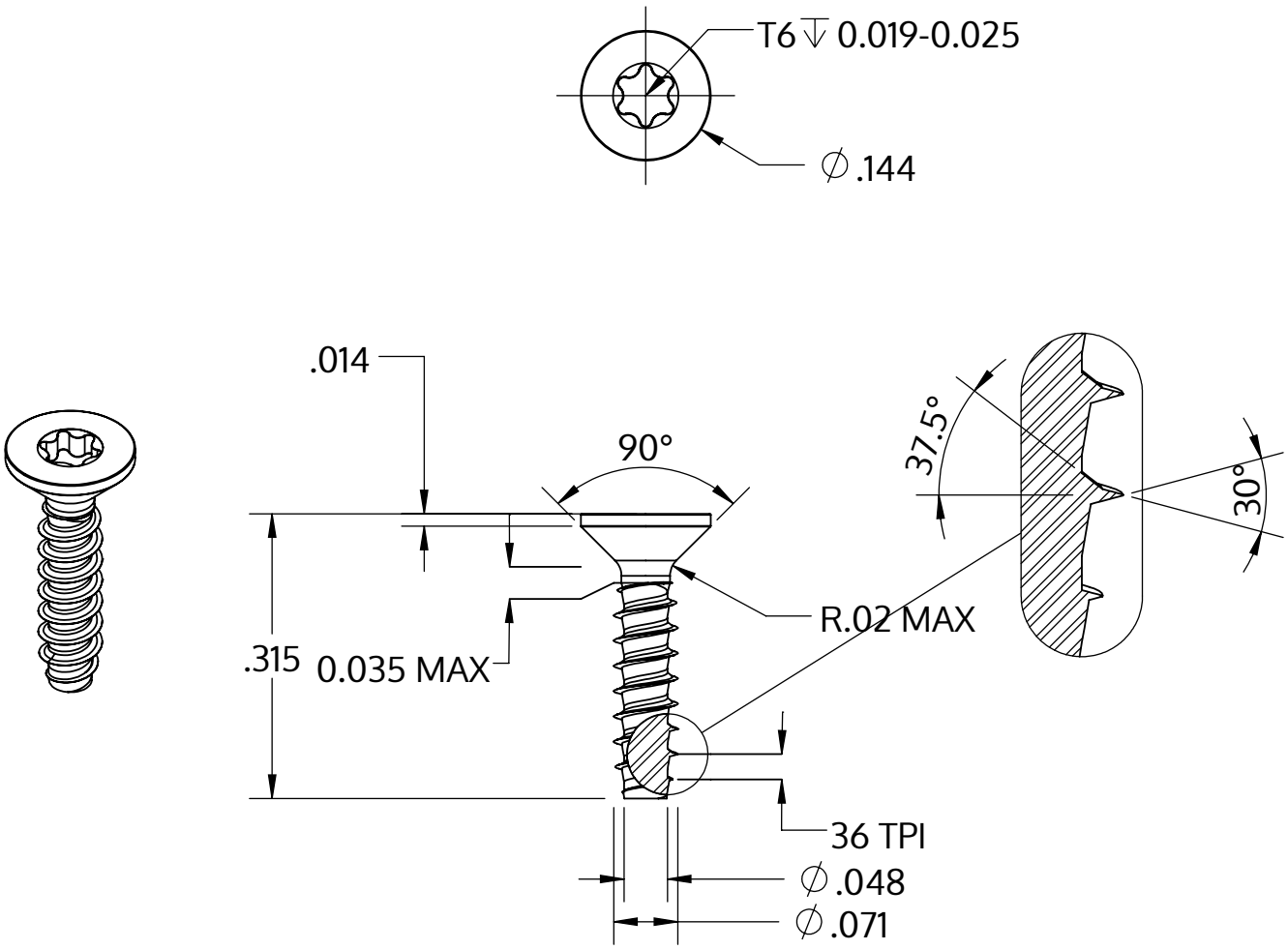

Metric size	M1.8 x 0.71 mm
US size (converted)	#1-36
	Tolerances [inch]
Length	+/- 0.017
Head diameter	+0 / -0.011
Head height	
Thread diameter	+0.003 / -0

Описание	STP41 1.8x8.0 - T6
Материал	неръждаема стомана A2
Повърхност	гланциран, полиран, пасиваран
Тегло	0.128 kg / 1000 Бройка

SCREWERK	**STP410180080E**	
_Zoll Zeichnung Größe A	Мащаб 5:1	2024-10