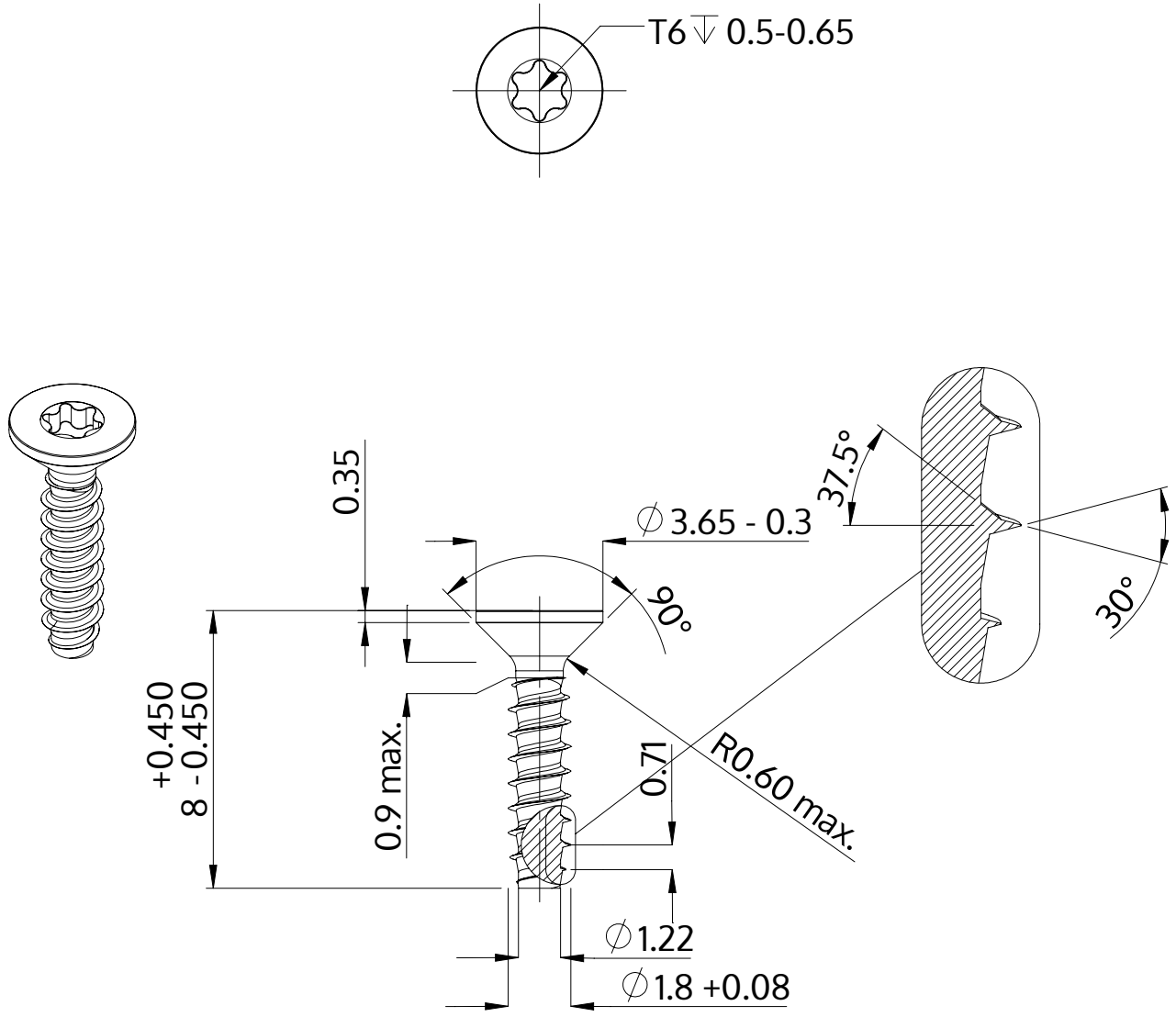

Описание	STP41 1.8x8.0 - T6
Материал	неръждаема стомана A2
Повърхност	гланциран, полиран, пасиваран
Тегло	0.128 kg / 1000 Бройка

SCREWERK	**STP410180080E**	
Метричен дизайн A4	Мащаб 5:1	2024-10