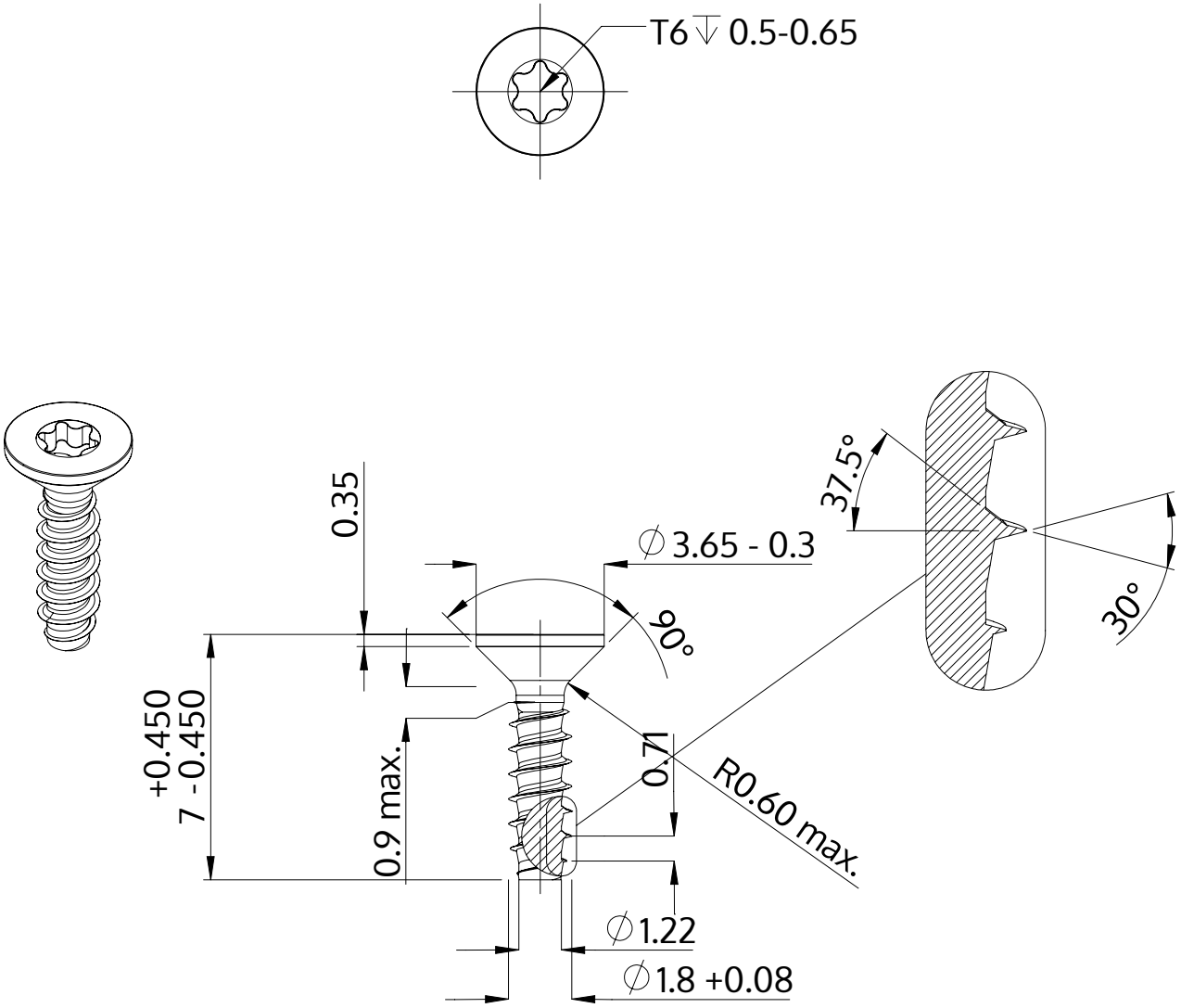

Beschrijving	STP41 1.8x7.0 - T6
Materiaal	roestvrij staal A2
Oppervlak	blank, geetst en gepassieveerd
Gewicht	0.115 kg / 1000 stuk

SCREWERK	**STP410180070E**	
Metrische tekening A4	Schaal 5:1	2024-10