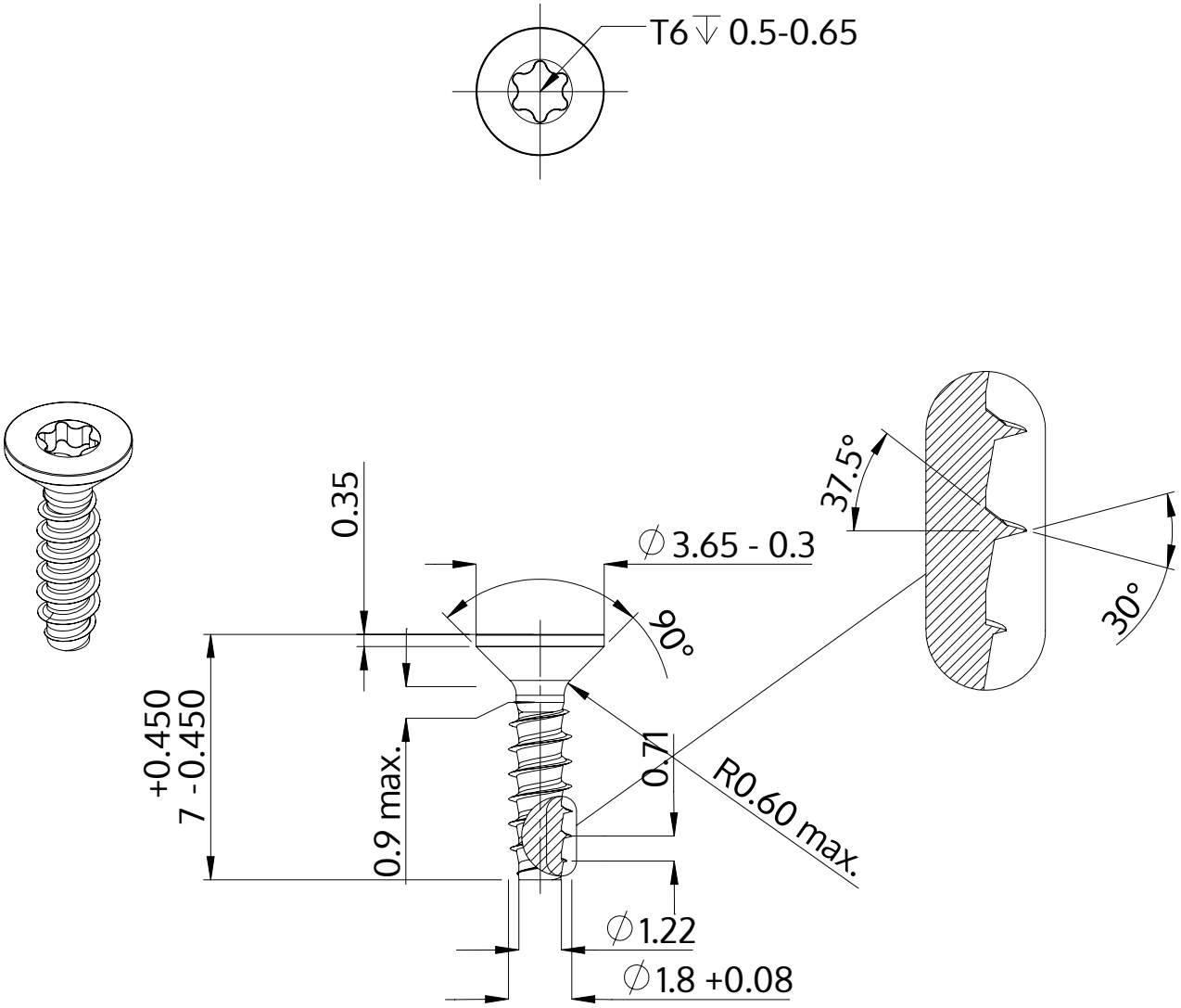

Descrizione	STP41 1.8x7.0 - T6
Materiale	acciaio inossidabile A2
Superficie	bianco-decapato e passivato
Peso	0.115 kg / 1000 pezzi

SCREWERK	**STP410180070E**	
Disegno metrico A4	Scala 5:1	2024-10