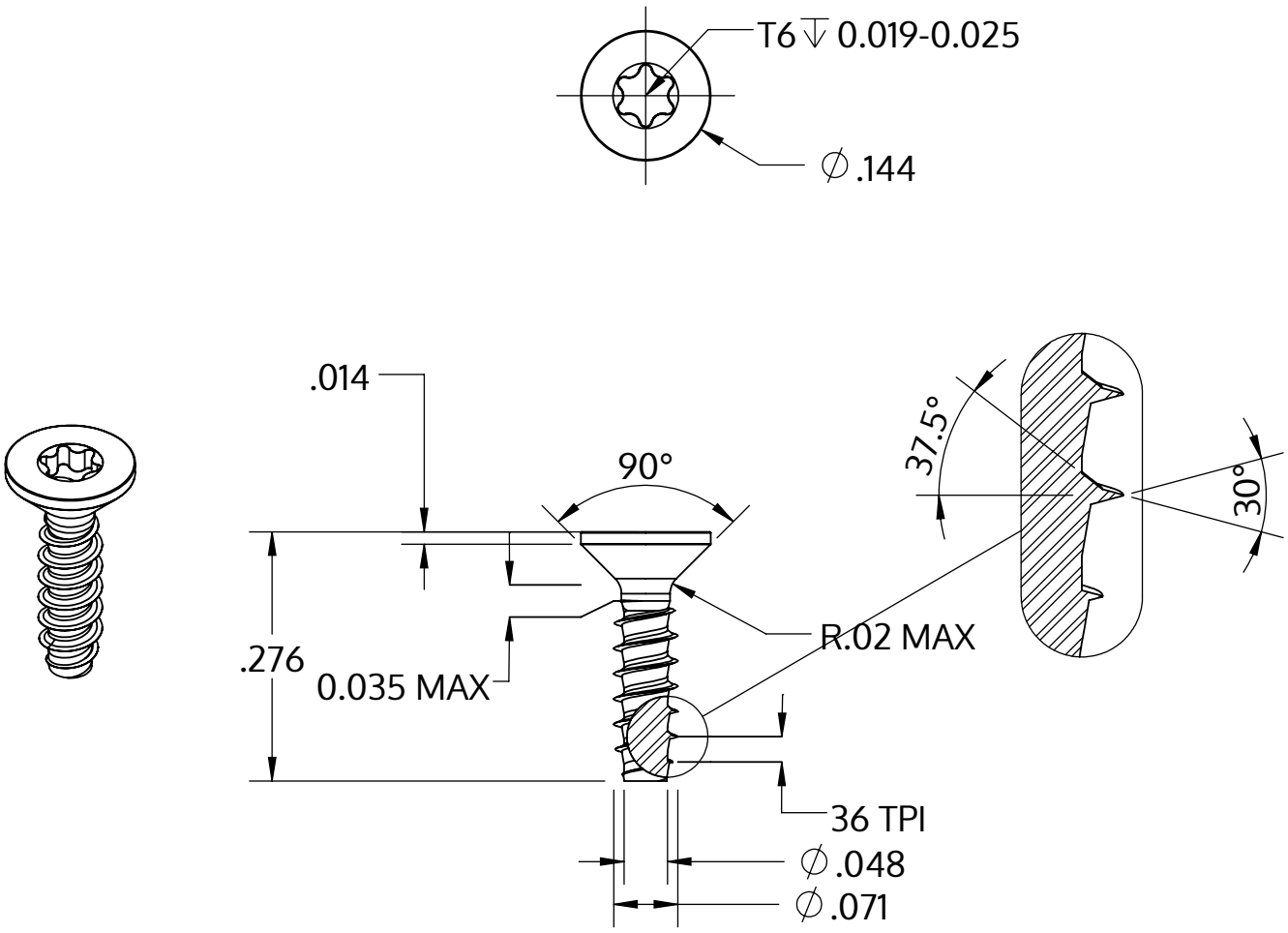

Metric size	M1.8 x 0.71 mm
US size (converted)	#1-36
	Tolerances [inch]
Length	+/- 0.017
Head diameter	+0 / -0.011
Head height	
Thread diameter	+0.003 / -0

Beschrijving	STP41 1.8x7.0 - T6
Materiaal	roestvrij staal A2
Oppervlak	blank, geetst en gepassieveerd
Gewicht	0.115 kg / 1000 stuk

SCREWERK	**STP410180070E**	
_Zoll Zeichnung Größe A	Schaal 5:1	2024-10