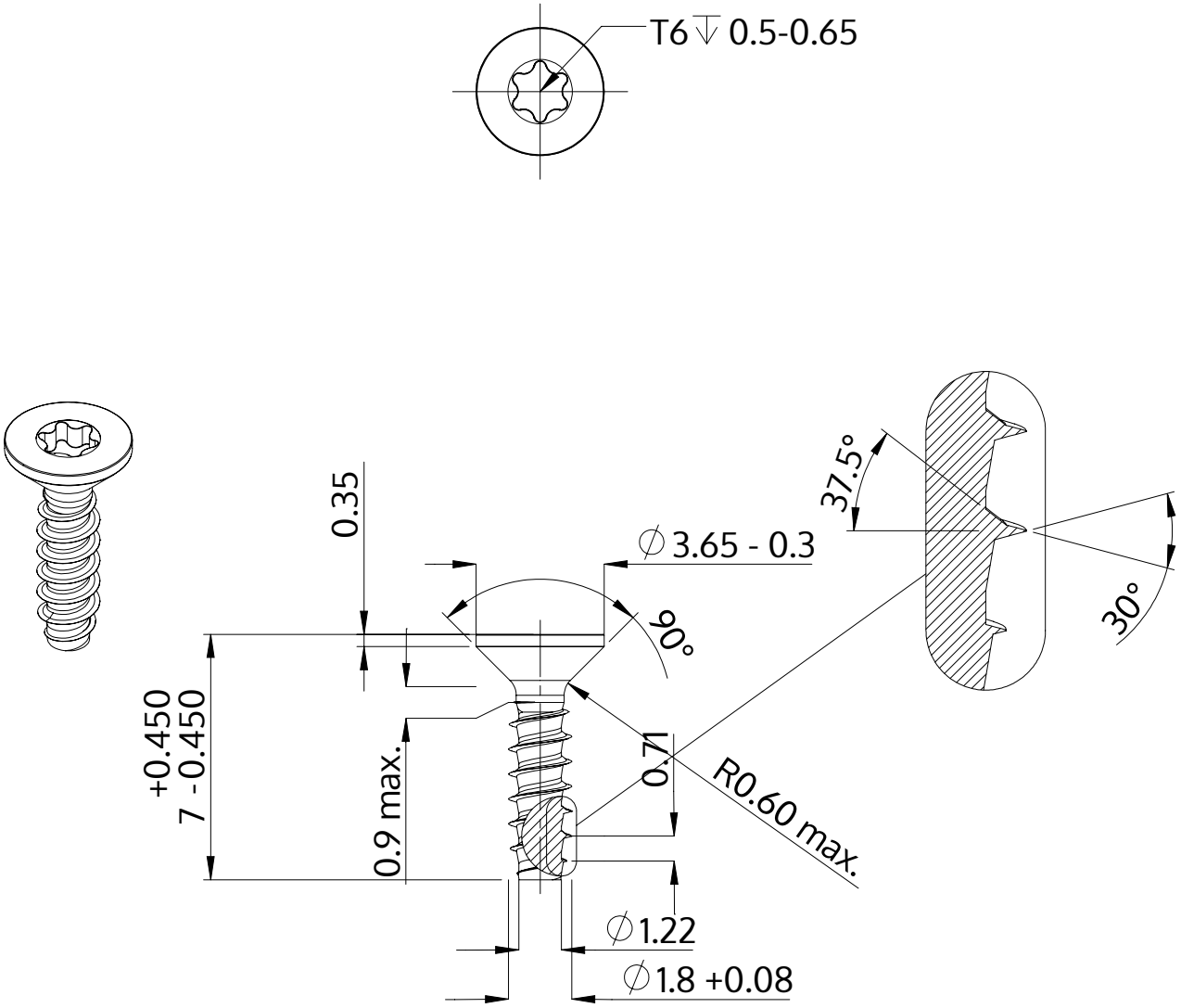

Beskrivelse	STP41 1.8x7.0 - T6
Materiale	Stål, forædlet
Overflade	ZnNi sort-passiveret, tempret, forseglet
Vægt	0.115 kg / 1000 stykke

SCREWERK	**STP410180070B**	
Metrisk tegning A4	Skalering None:1	2024-04