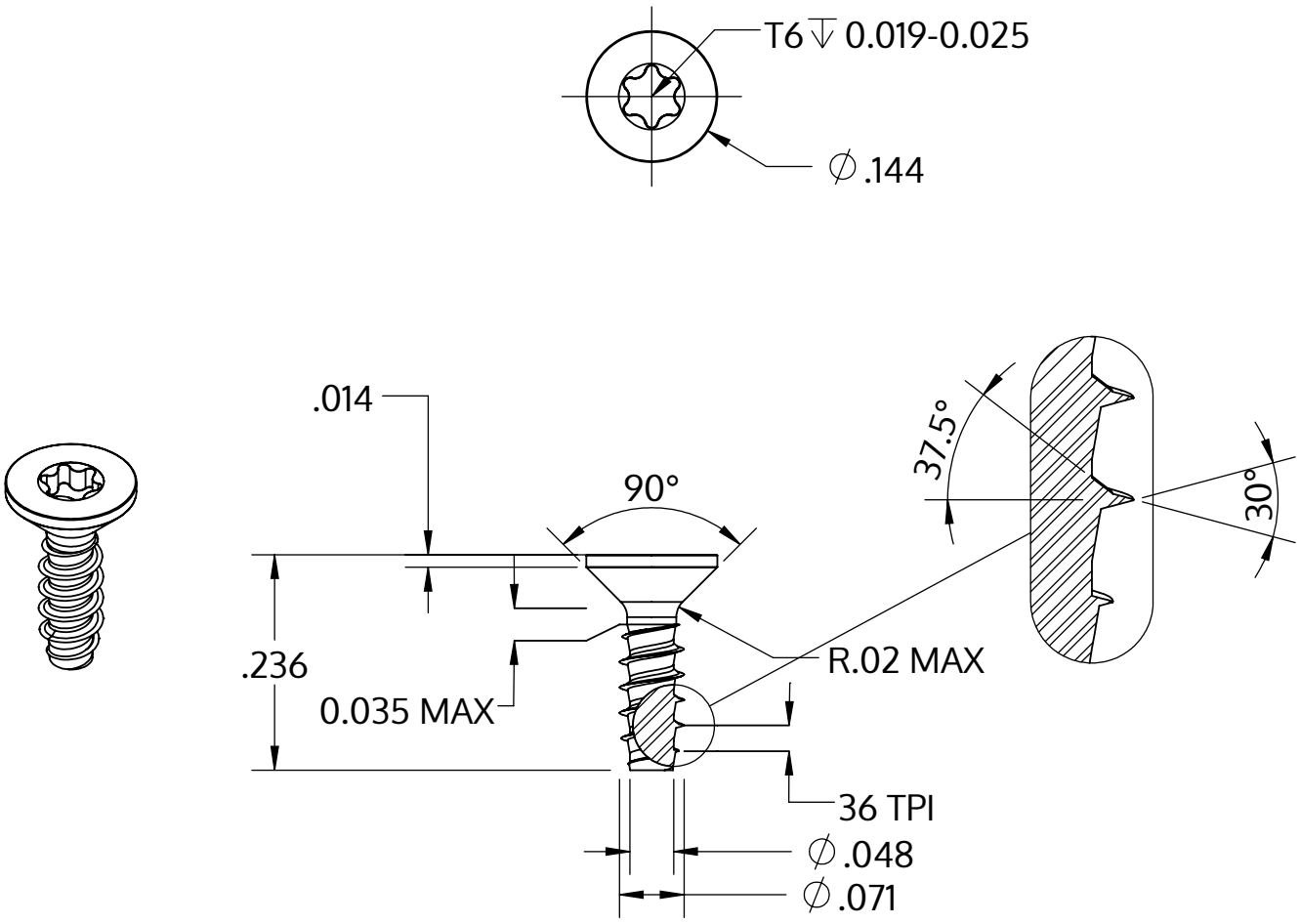

Metric size	M1.8 x 0.71 mm
US size (converted)	#1-36
	Tolerances [inch]
Length	+/- 0.014
Head diameter	+0 / -0.011
Head height	
Thread diameter	+0.003 / -0

Beskrivelse	STP41 1.8x6.0 - T6
Materiale	Ædelstål A2
Overflade	blank, bejdset og passiveret
Vægt	0.103 kg / 1000 stykke

SCREWERK	**STP410180060E**	
_Zoll Zeichnung Größe A	Skalering 5:1	2024-10