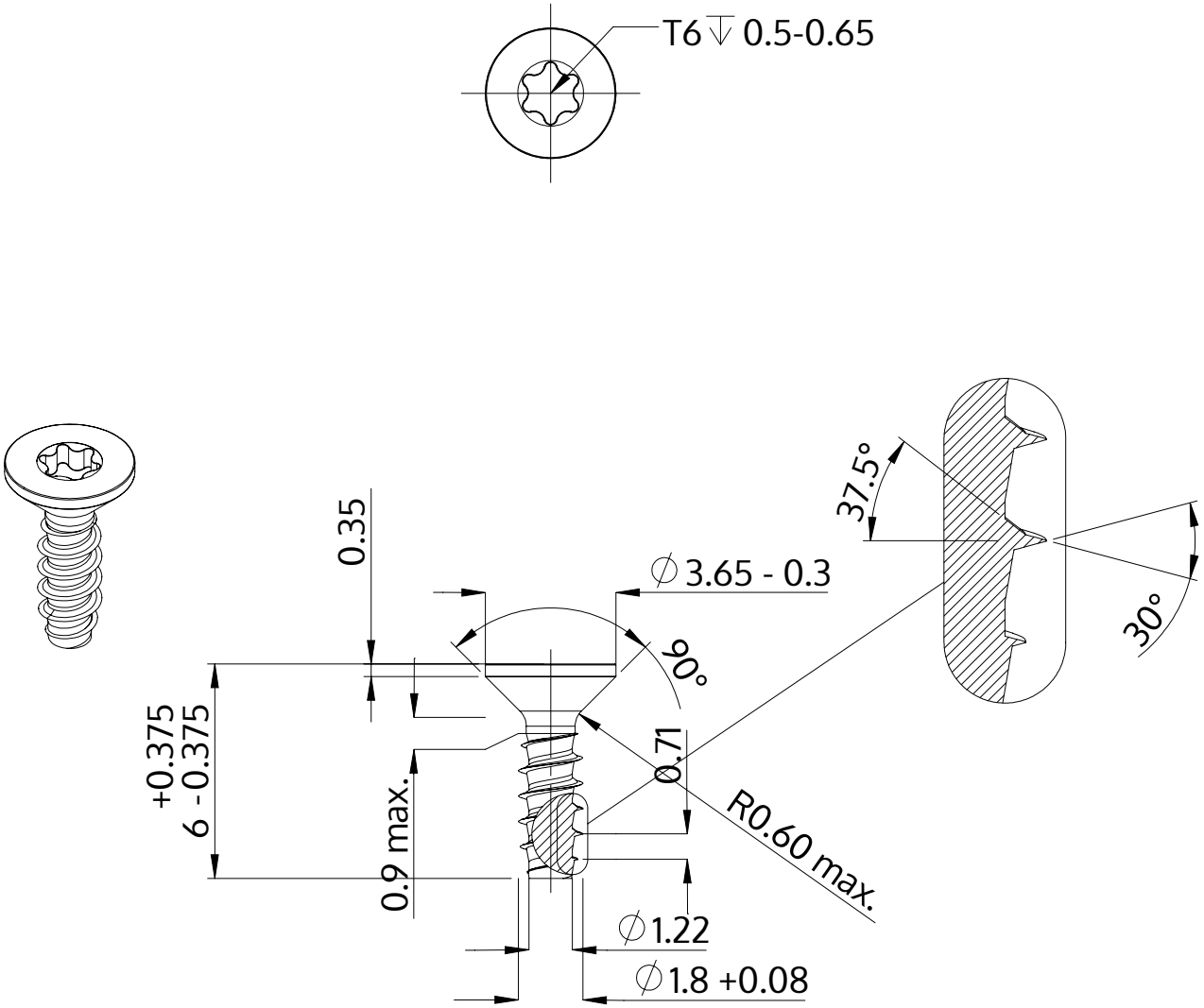

Beskrivelse	STP41 1.8x6.0 - T6
Materiale	Ædelstål A2
Overflade	blank, bejdset og passiveret
Vægt	0.103 kg / 1000 stykke

SCREWERK	**STP410180060E**	
Metrisk tegning A4	Skalering 5:1	2024-10