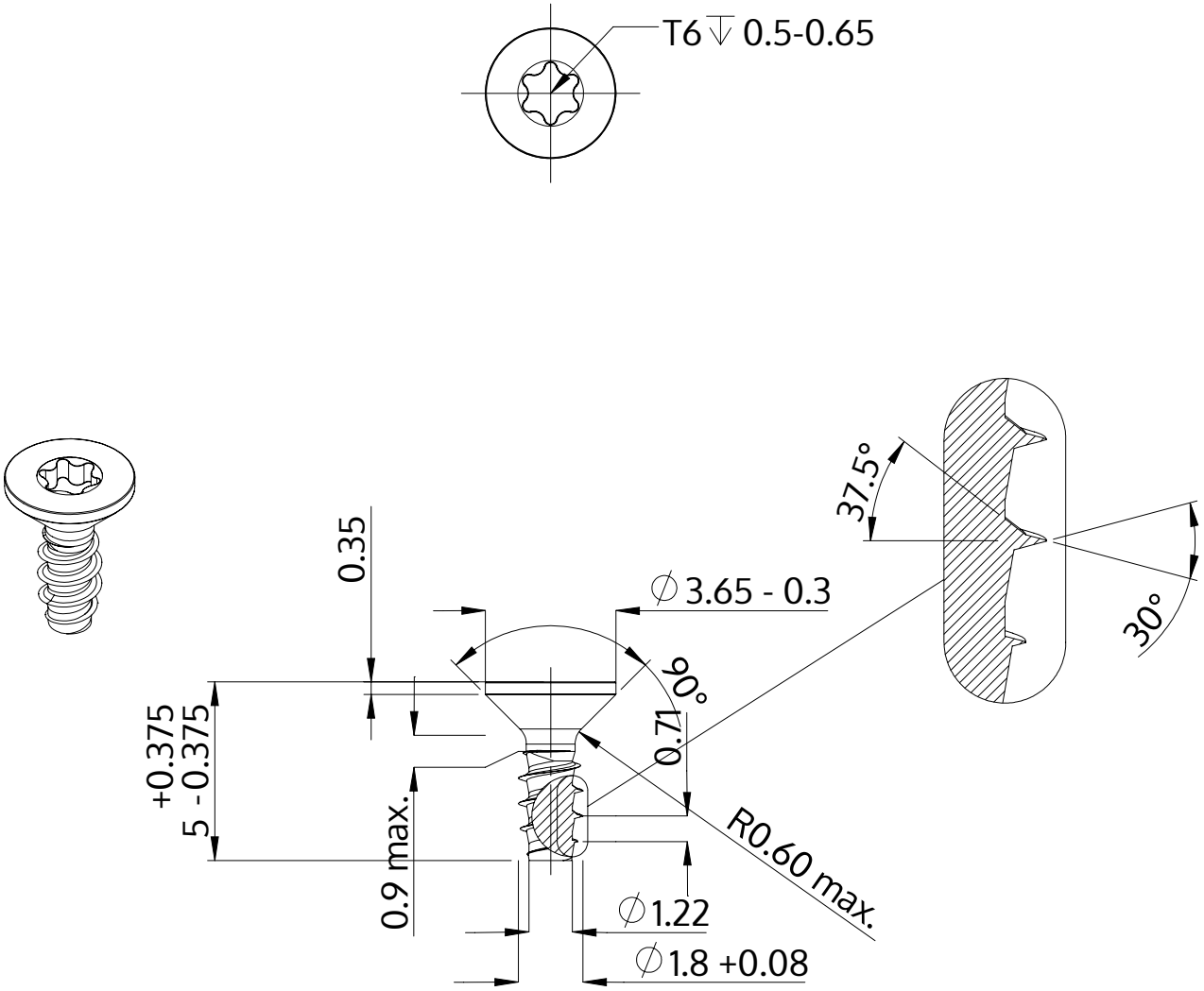

Opis	STP41 1.8x5.0 - T6
Materiał	Stal, hartowana
Powierzchnia	Ocynkowana 5-7 µm, temperowana, pasywowana na niebiesko
Waga	0.090 kg / 1000 sztuk

SCREWERK	**STP410180050S**	
Rysunek metryczny A4	Skala 5:1	2024-10