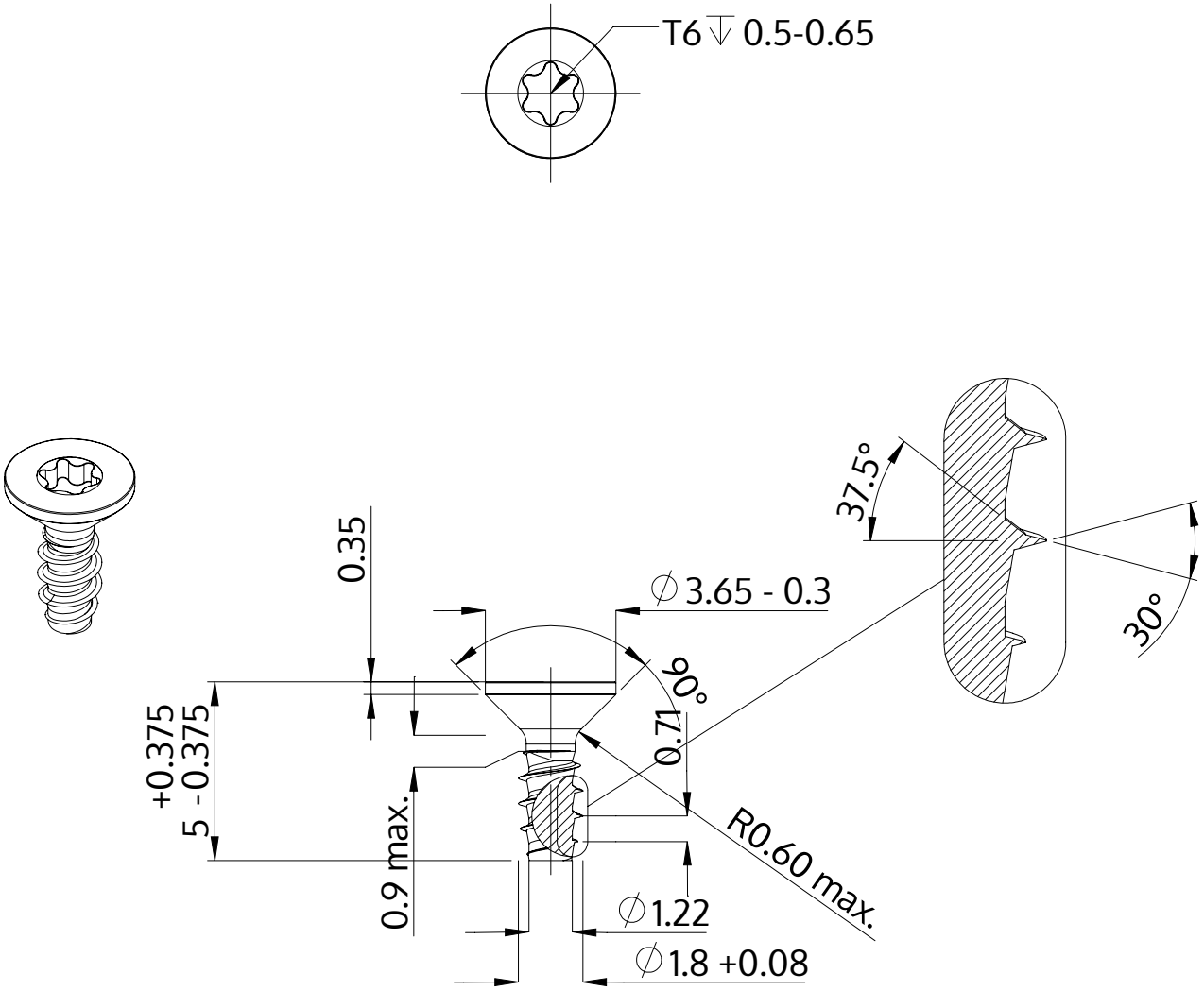

Descrição	STP41 1.8x5.0 - T6
Material	inox A2
Superfície	Decapado e passivado
Peso	0.090 kg / 1000 peças

SCREWERK	**STP410180050E**	
Desenho Métrico A4	Escala 5:1	2024-10