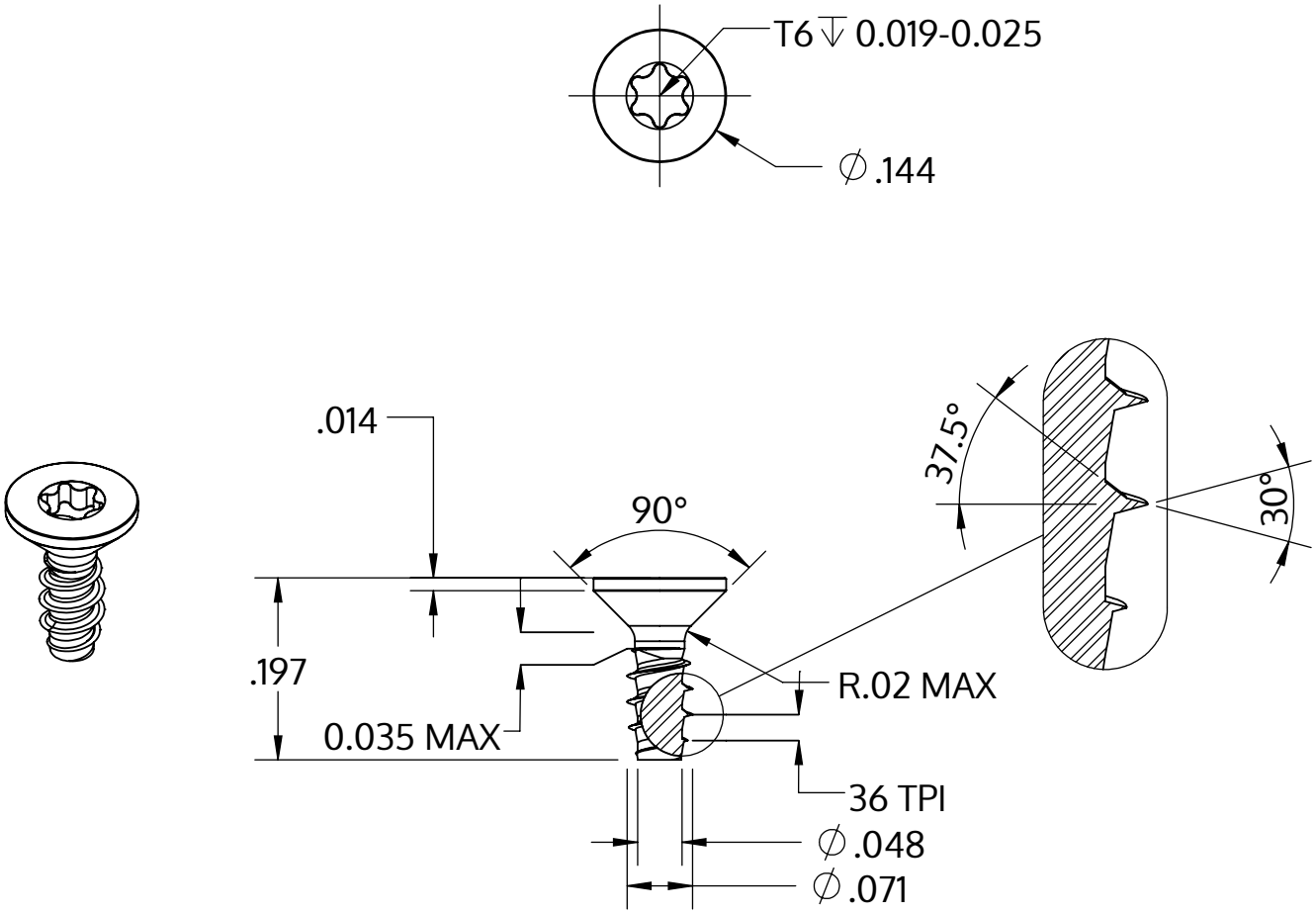

Metric size	M1.8 x 0.71 mm
US size (converted)	#1-36
	Tolerances [inch]
Length	+/- 0.014
Head diameter	+0 / -0.011
Head height	
Thread diameter	+0.003 / -0

Descrição	STP41 1.8x5.0 - T6
Material	inox A2
Superfície	Decapado e passivado
Peso	0.090 kg / 1000 peças

SCREWERK	**STP410180050E**	
_Zoll Zeichnung Größe A	Escala 5:1	2024-10