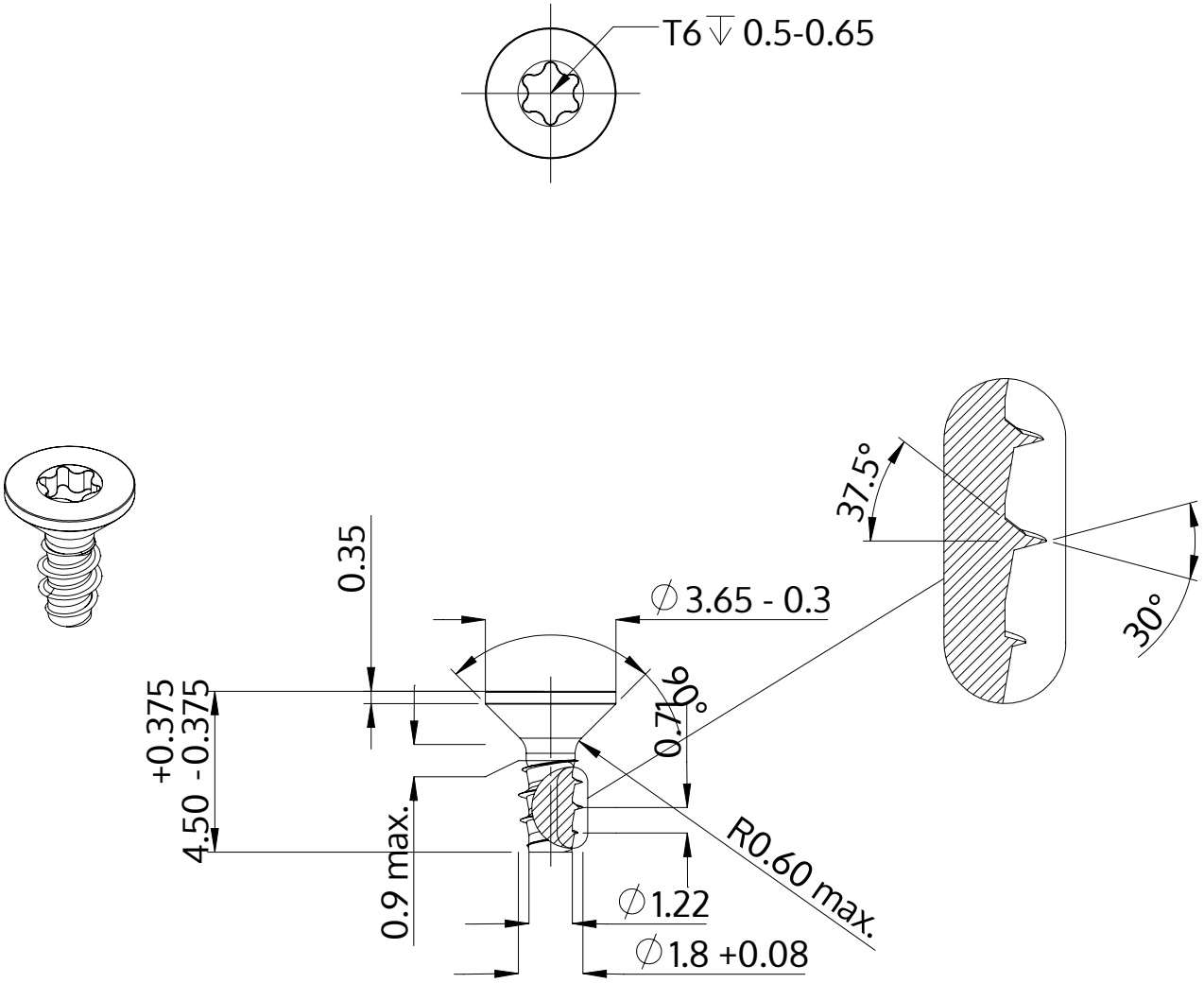

Descriere	STP41 1.8x4.5 - T6
Material	oţel inoxidabil A2
Exterior	neacoperit, murat și pasivat
Greutate	0.084 kg / 1000 unități

SCREWERK	**STP410180045E**	
Desen metric A4	Scalarea None:1	2024-04