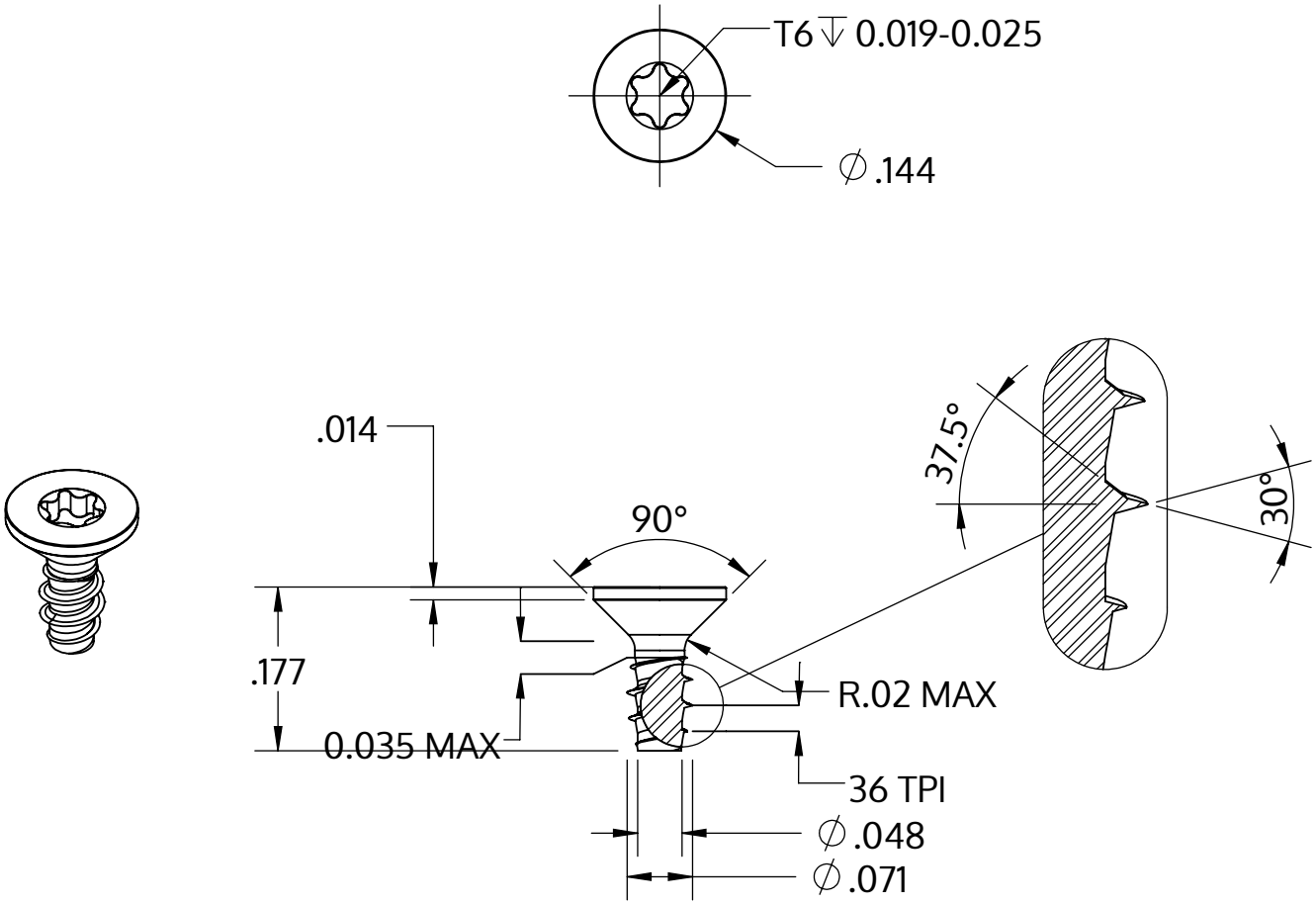

Metric size	M1.8 x 0.71 mm
US size (converted)	#1-36
	Tolerances [inch]
Length	+/- 0.014
Head diameter	+0 / -0.011
Head height	
Thread diameter	+0.003 / -0

Description	STP41 1.8x4.5 - T6
Matière	Acier,trempé et revenu
Surface	Zinc Nickel passivé noir, trempée, scéllée
Poids	0.084 kg / 1000 Unité

SCREWERK	**STP410180045B**	
_Zoll Zeichnung Größe A	Redimensionner 5:1	2024-10