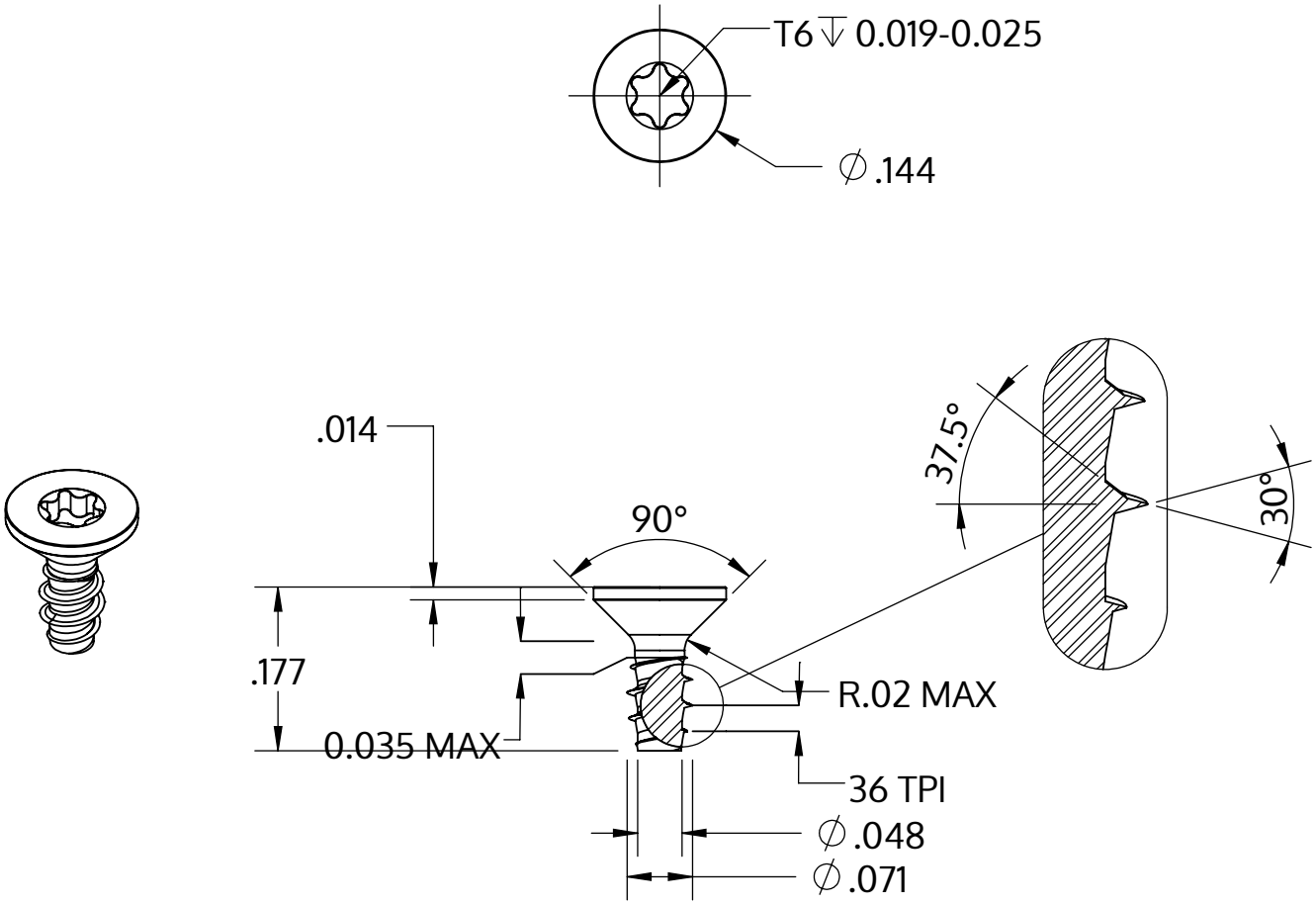

Metric size	M1.8 x 0.71 mm
US size (converted)	#1-36
	Tolerances [inch]
Length	+/- 0.014
Head diameter	+0 / -0.011
Head height	
Thread diameter	+0.003 / -0

Beschreibung	STP41 1.8x4.5 - T6
Werkstoff	Stahl, vergütet
Oberfläche	ZnNi min. 5µm, schwarz passiviert, getempert, versiegelt
Gewicht	0.084 kg / 1000 Stück

SCREWERK

STP410180045B

Zoll Zeichnung Größe A	Skalierung 5:1	2024-10