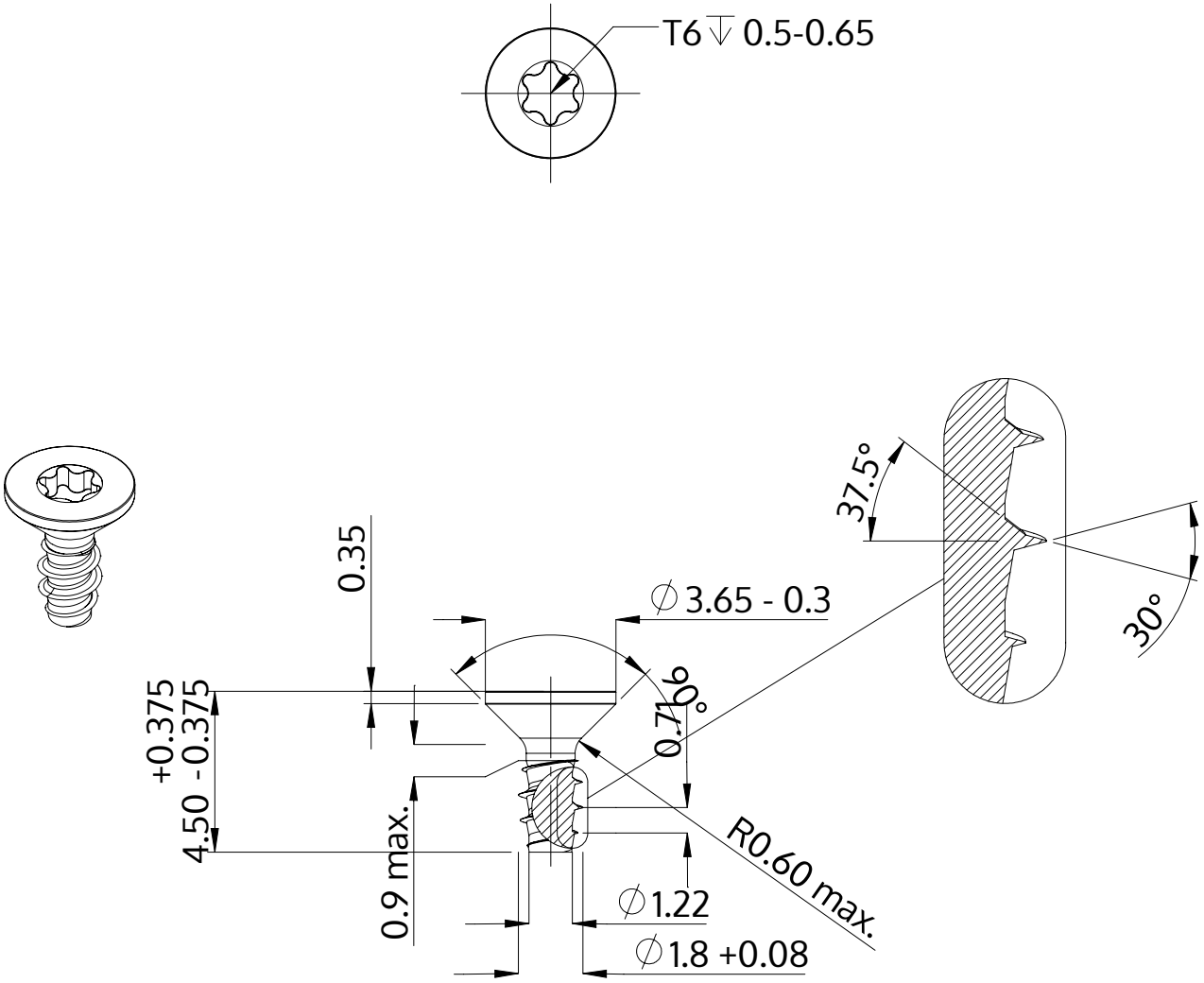

Description	STP41 1.8x4.5 - T6
Matière	Acier,trempé et revenu
Surface	Zinc Nickel passivé noir, trempée, scéllée
Poids	0.084 kg / 1000 Unité

SCREWERK	**STP410180045B**	
Dessin métrique A4	Redimensionner 5:1	2024-10