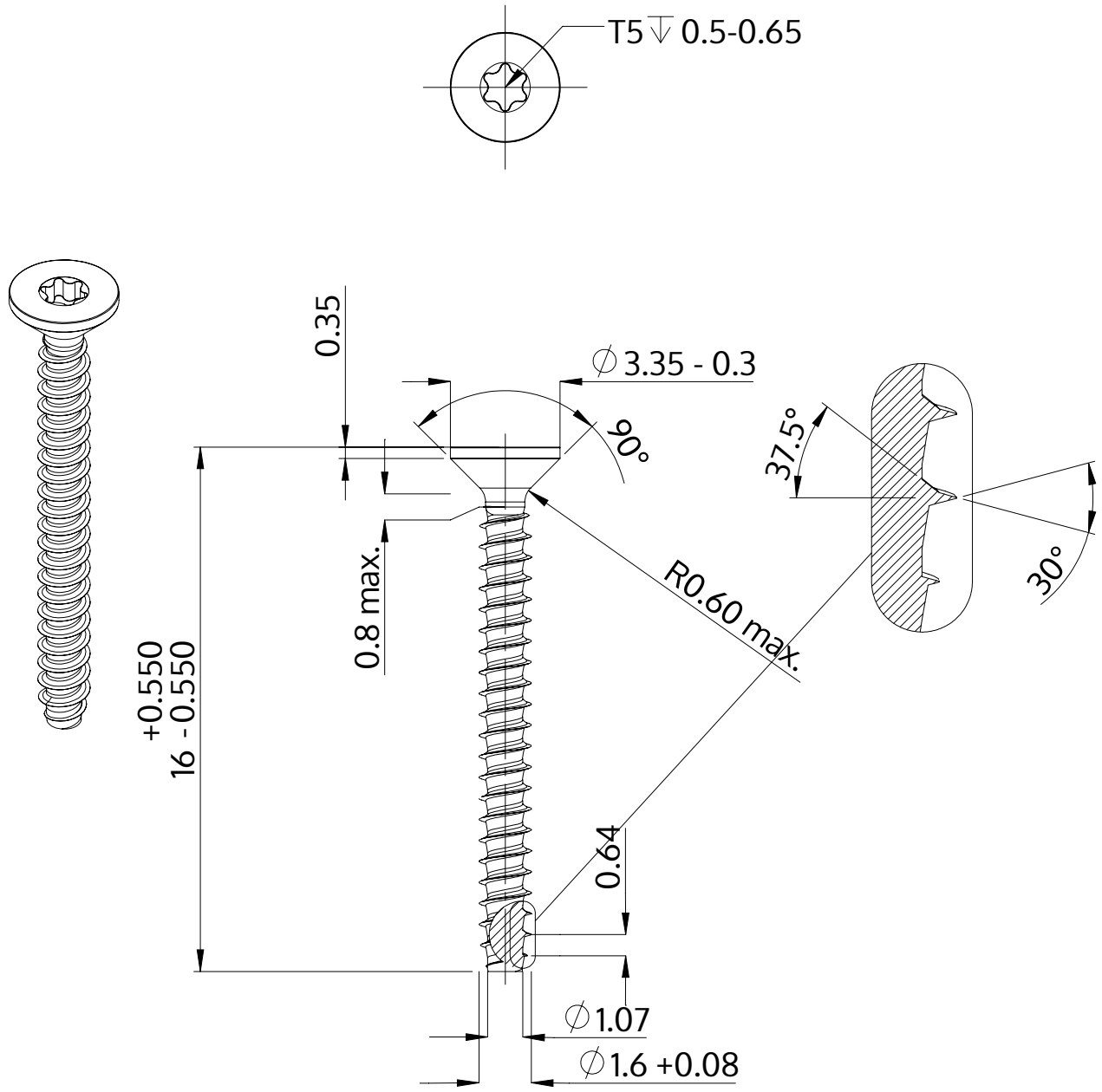

Descrição	STP41 1.6x16.0 - T5
Material	aço, endurecido
Superfície	Zincado Niquelado Galvanizado, Passivado negro
Peso	0.182 kg / 1000 peças

SCREWERK	**STP410160160B**	
Desenho Métrico A4	Escala 5:1	2024-10