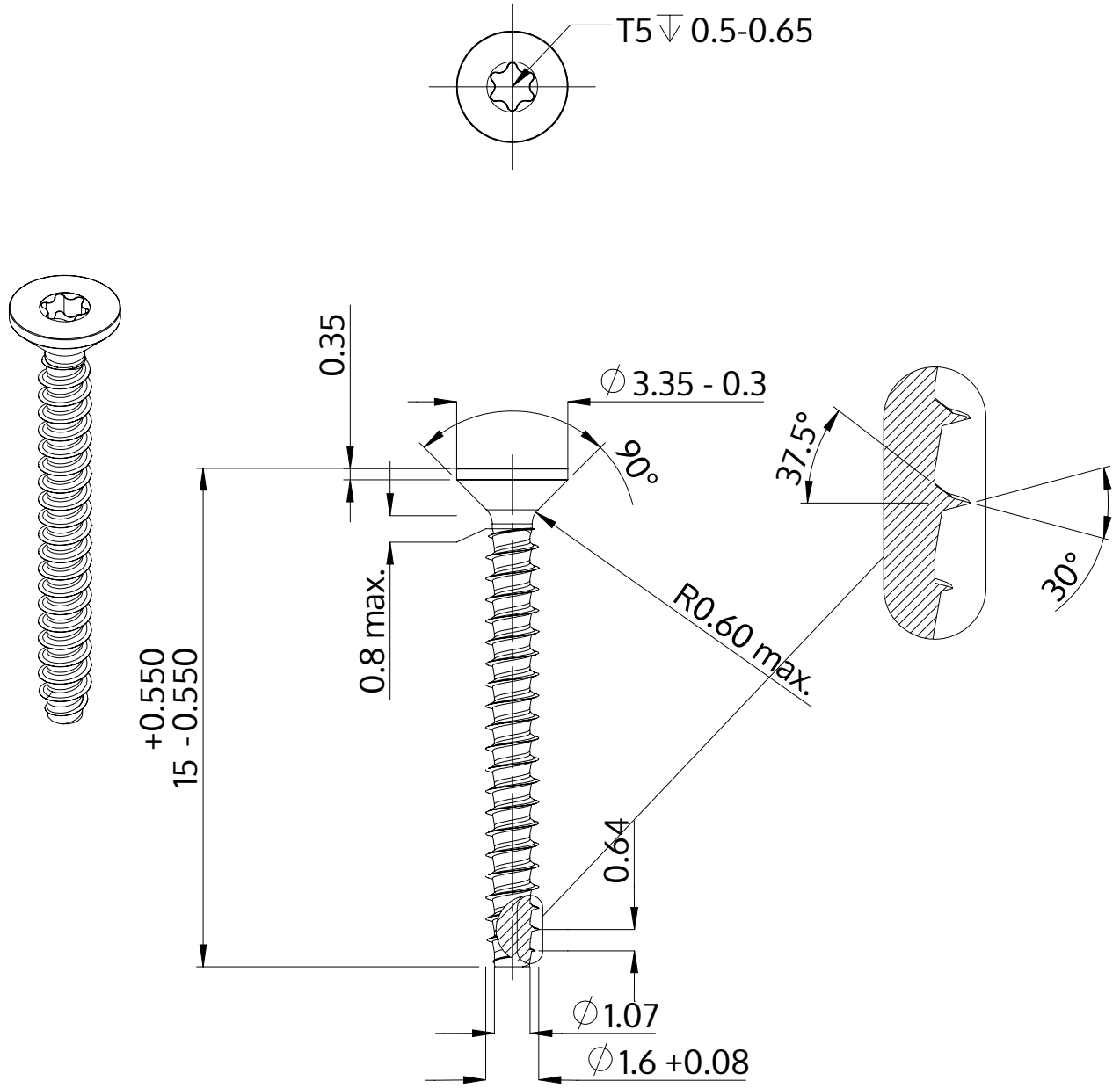

Beskrivning	STP41 1.6x15.0 - T5
Material	stål, härdat
Yta	ZnNi svart-passiviserad/Cr-VI-fri, härdad, förseglad
Vikt	0.172 kg / 1000 styck

SCREWERK	**STP410160150B**	
Metrisk skiss A4	Skala 5:1	2024-10