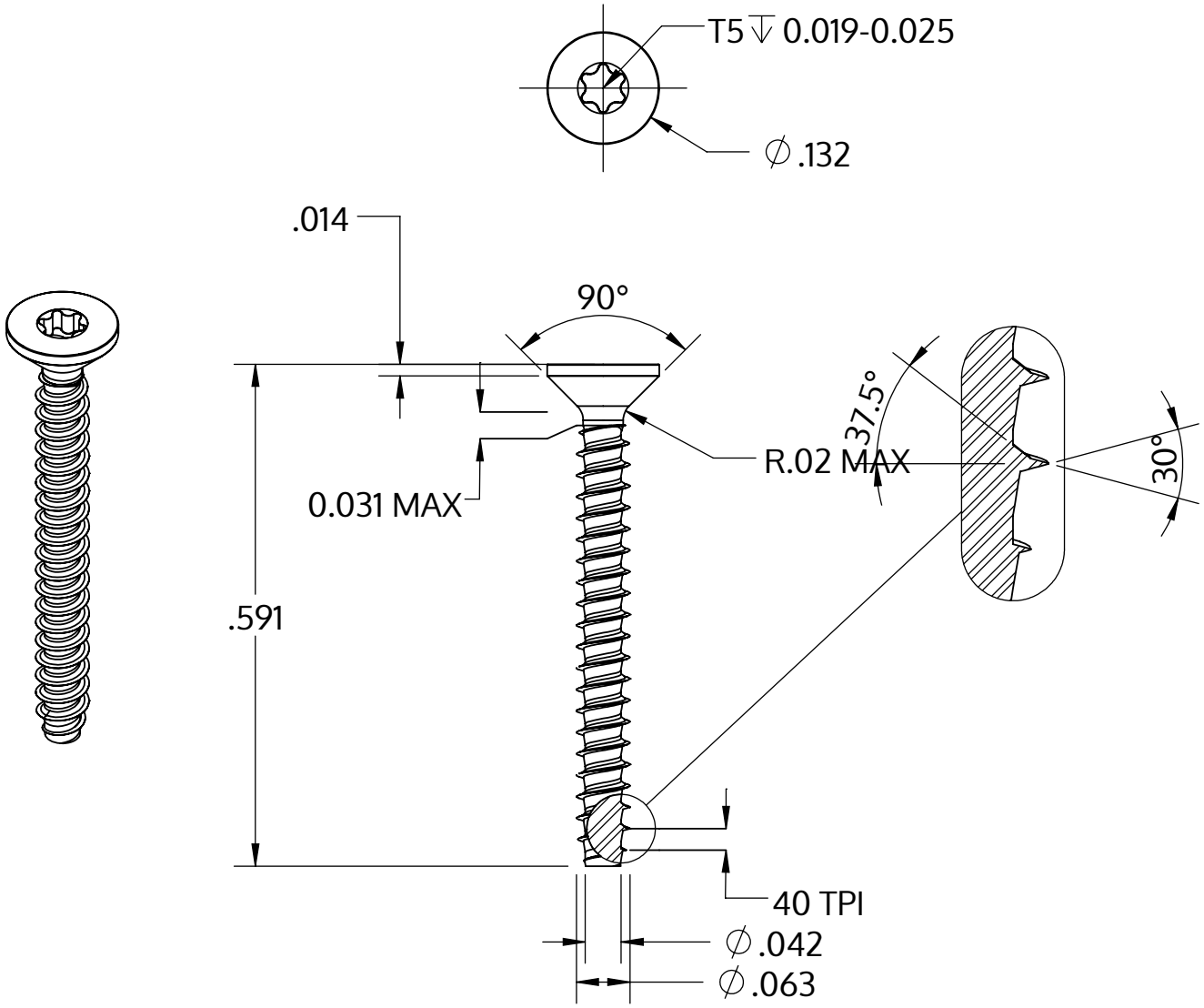

Metric size	M1.6 x 0.64 mm
US size (converted)	#0.5-40
	Tolerances [inch]
Length	+/- 0.021
Head diameter	+0 / -0.011
Head height	
Thread diameter	+0.003 / -0

Descripción	STP41 1.6x15.0 - T5
Material	Acero, endurecido
Superficie	Zinc-Niquelado, pasivado negro/ sin Cr-VI, recocido, sellado
Peso	0.172 kg / 1000 Piezas

SCREWERK	**STP410160150B**	
_Zoll Zeichnung Größe A	Escalada None:1	2024-04