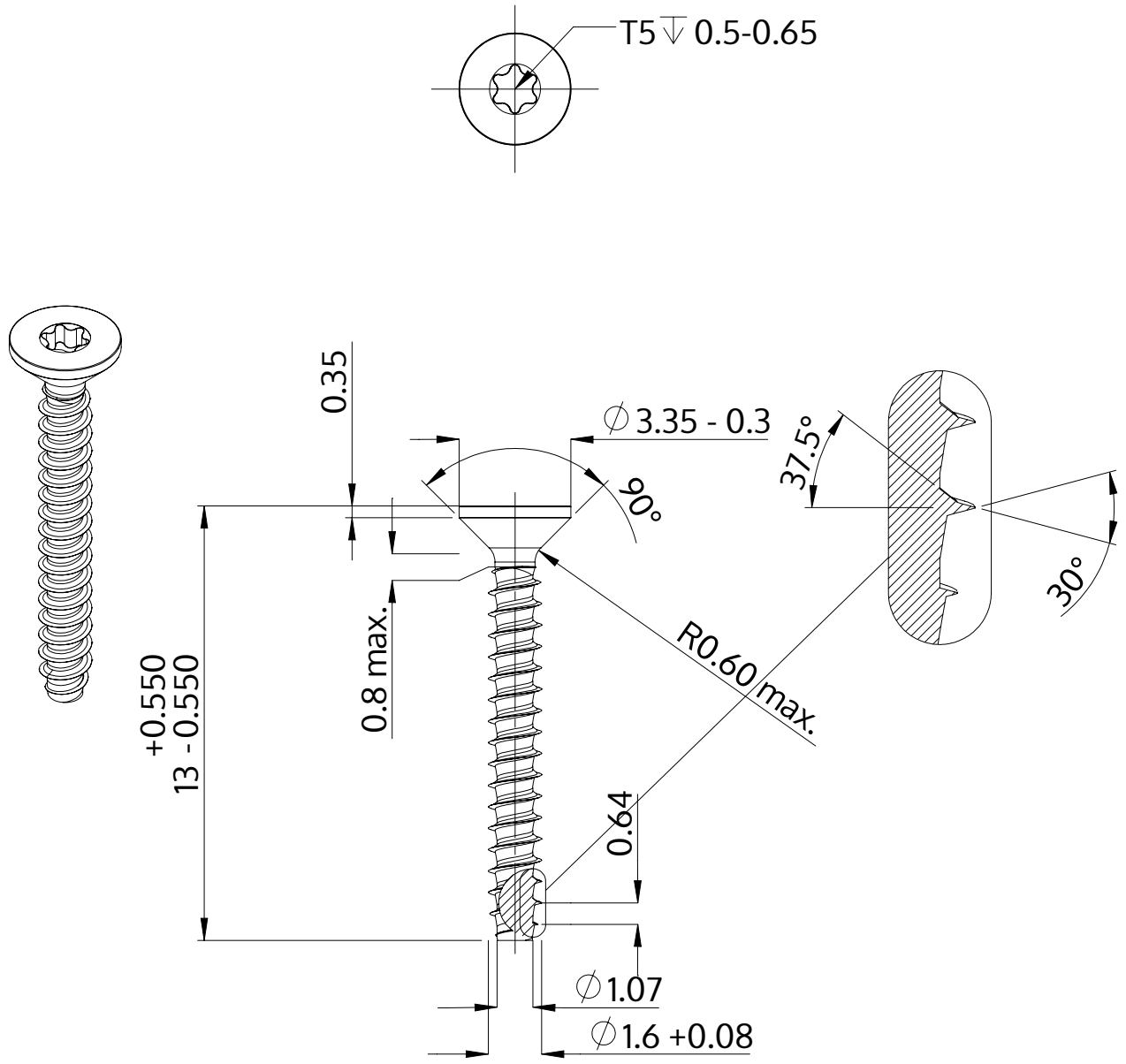

Descrizione	STP41 1.6x13.0 - T5
Materiale	acciaio, temprato
Superficie	zincato 5-7 micron, ricotto, blu / trasparente passivato
Peso	0.153 kg / 1000 pezzi

SCREWERK	**STP410160130S**	
Disegno metrico A4	Scala 5:1	2024-10