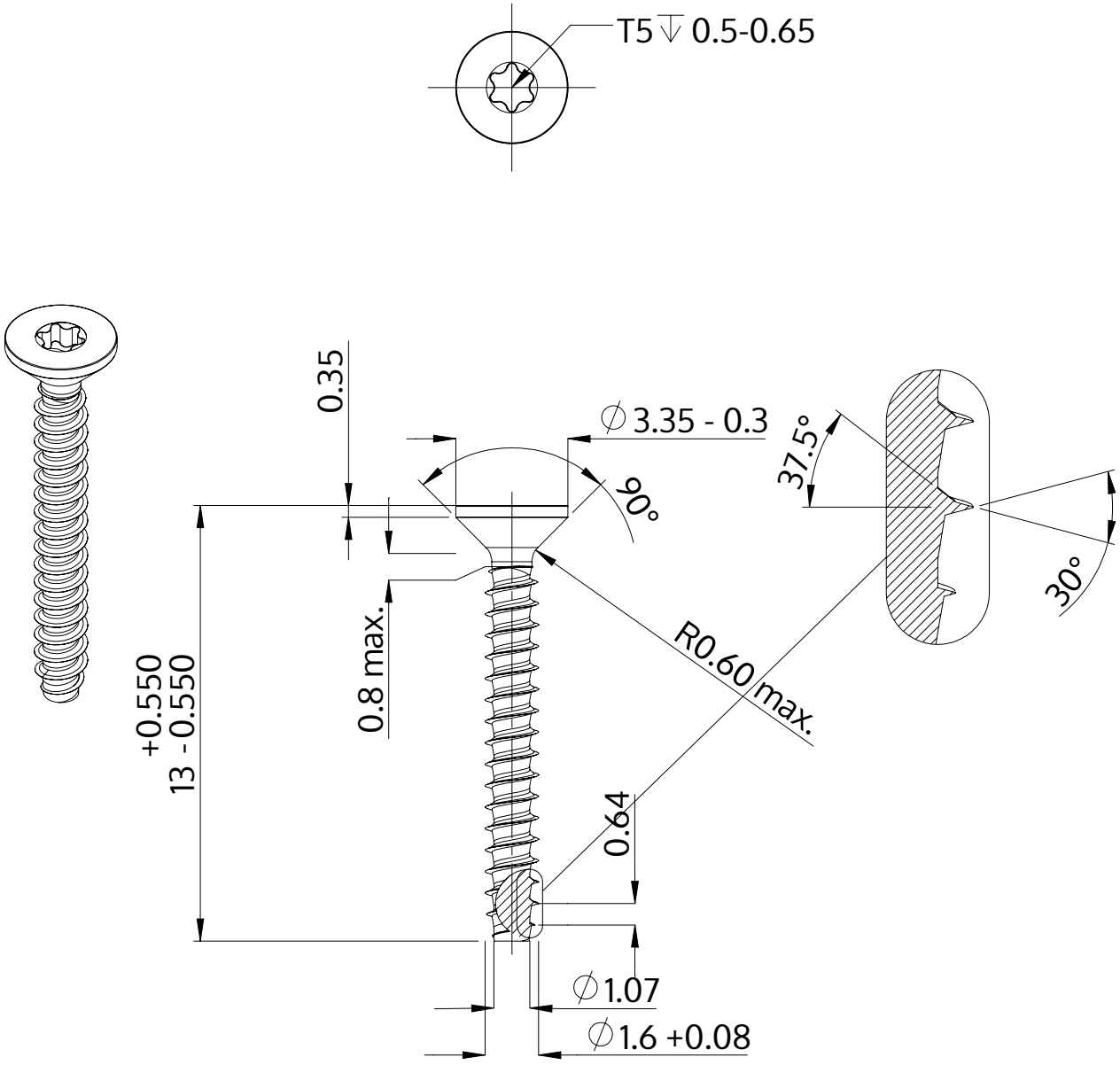

Popis	STP41 1.6x13.0 - T5
Materiál	Temperovaná ocel
Povrch	Pozinkovaná 5-7 µm, temperovaná, modrá, pasivovaná průhledně
Hmotnost	0.153 kg / 1000 Kus

SCREWERK	**STP410160130S**	
Metric výkres A4	Měřítko 5:1	2024-10