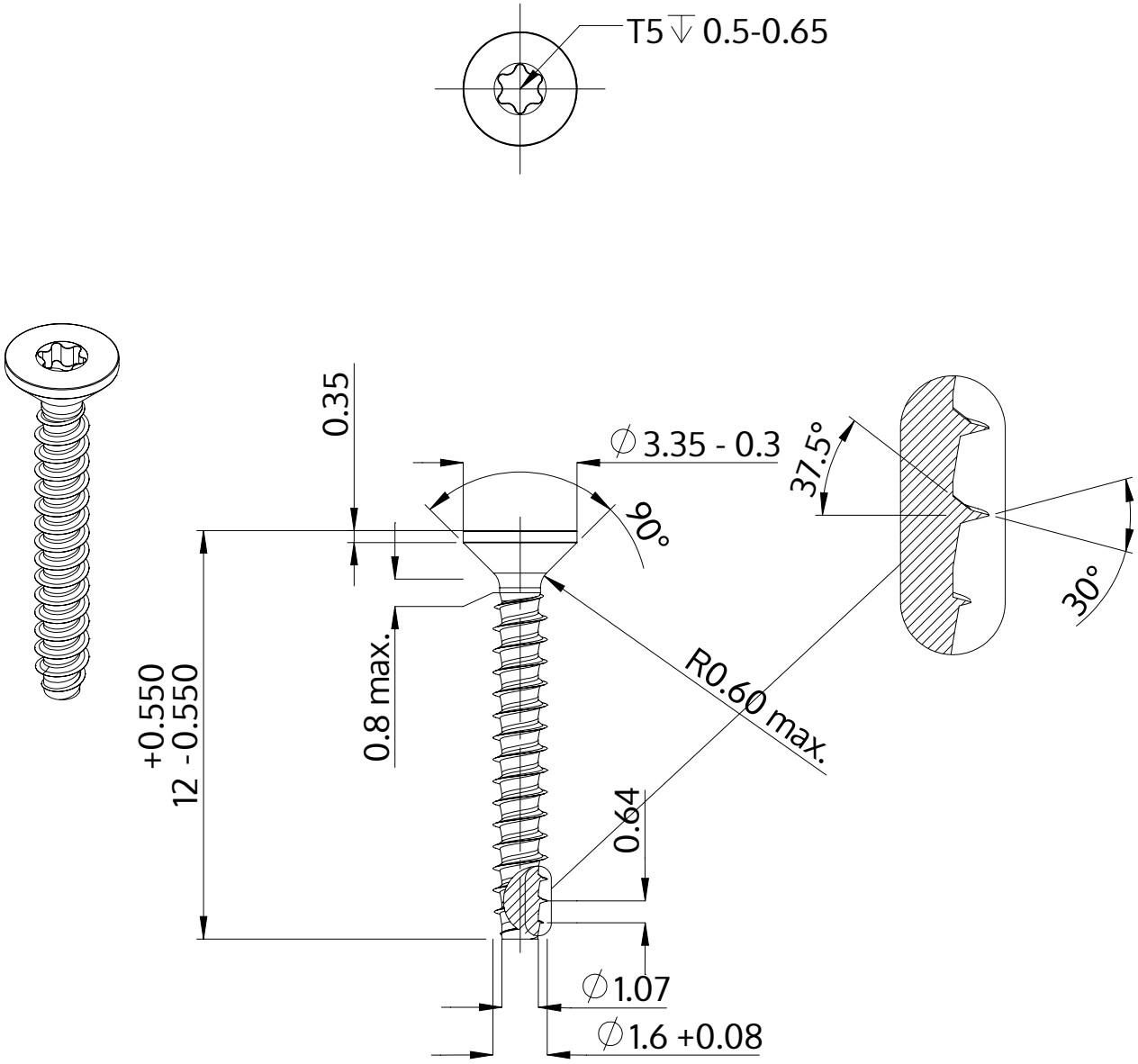

Beskrivning	STP41 1.6x12.0 - T5
Material	stål, härdat
Yta	förzinkad 5-7 µm, härdad, blå/transparent passiviserad
Vikt	0.143 kg / 1000 styck

SCREWERK	**STP410160120S**	
Metrisk skiss A4	Skala None:1	2024-04