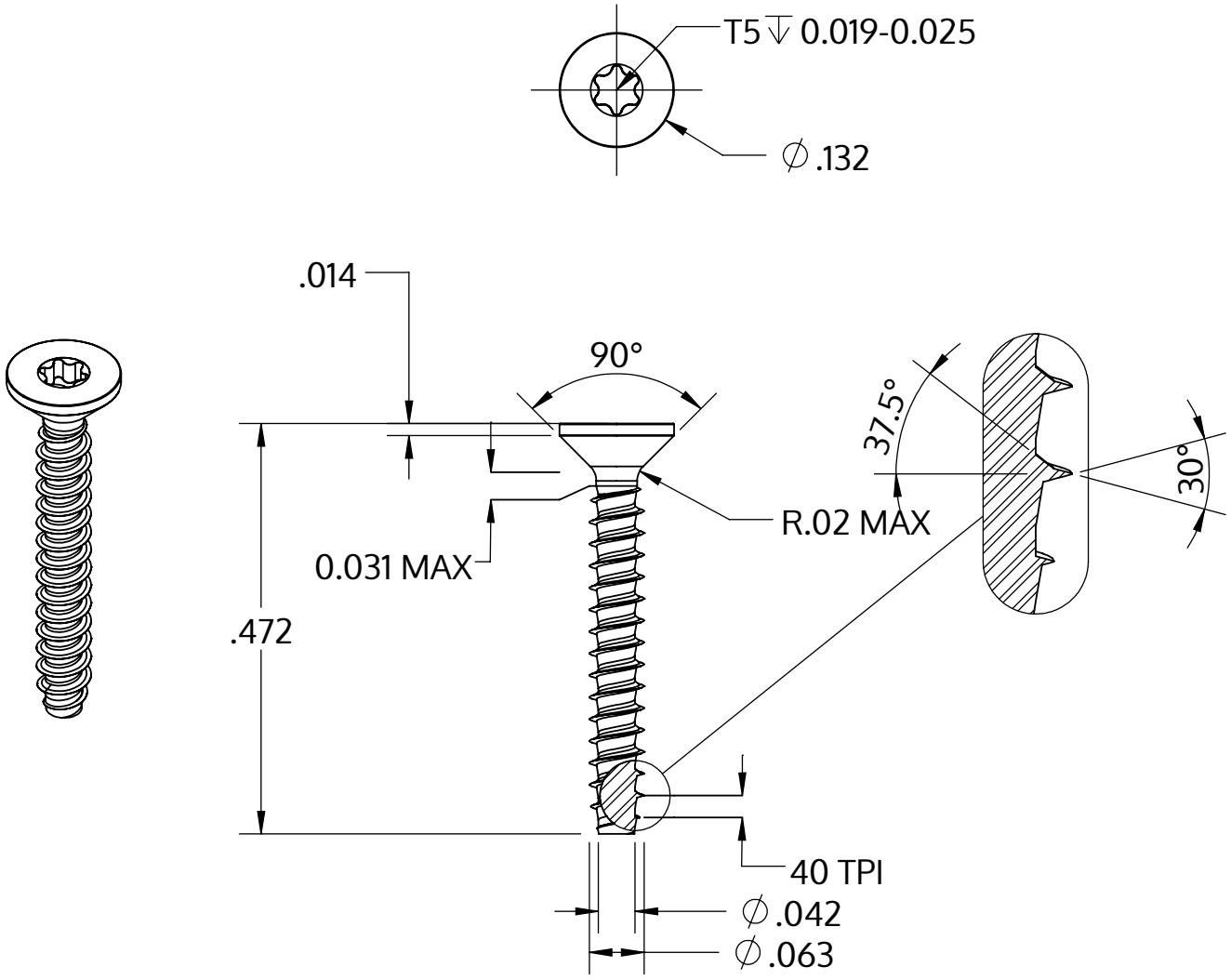

Metric size	M1.6 x 0.64 mm
US size (converted)	#0.5-40
	Tolerances [inch]
Length	+/- 0.021
Head diameter	+0 / -0.011
Head height	
Thread diameter	+0.003 / -0

Beskrivning	STP41 1.6x12.0 - T5
Material	stål, härdat
Yta	förzinkad 5-7 µm, härdad, blå/transparent passiviserad
Vikt	0.143 kg / 1000 styck

SCREWERK	**STP410160120S**	
_Zoll Zeichnung Größe A	Skala 5:1	2024-10