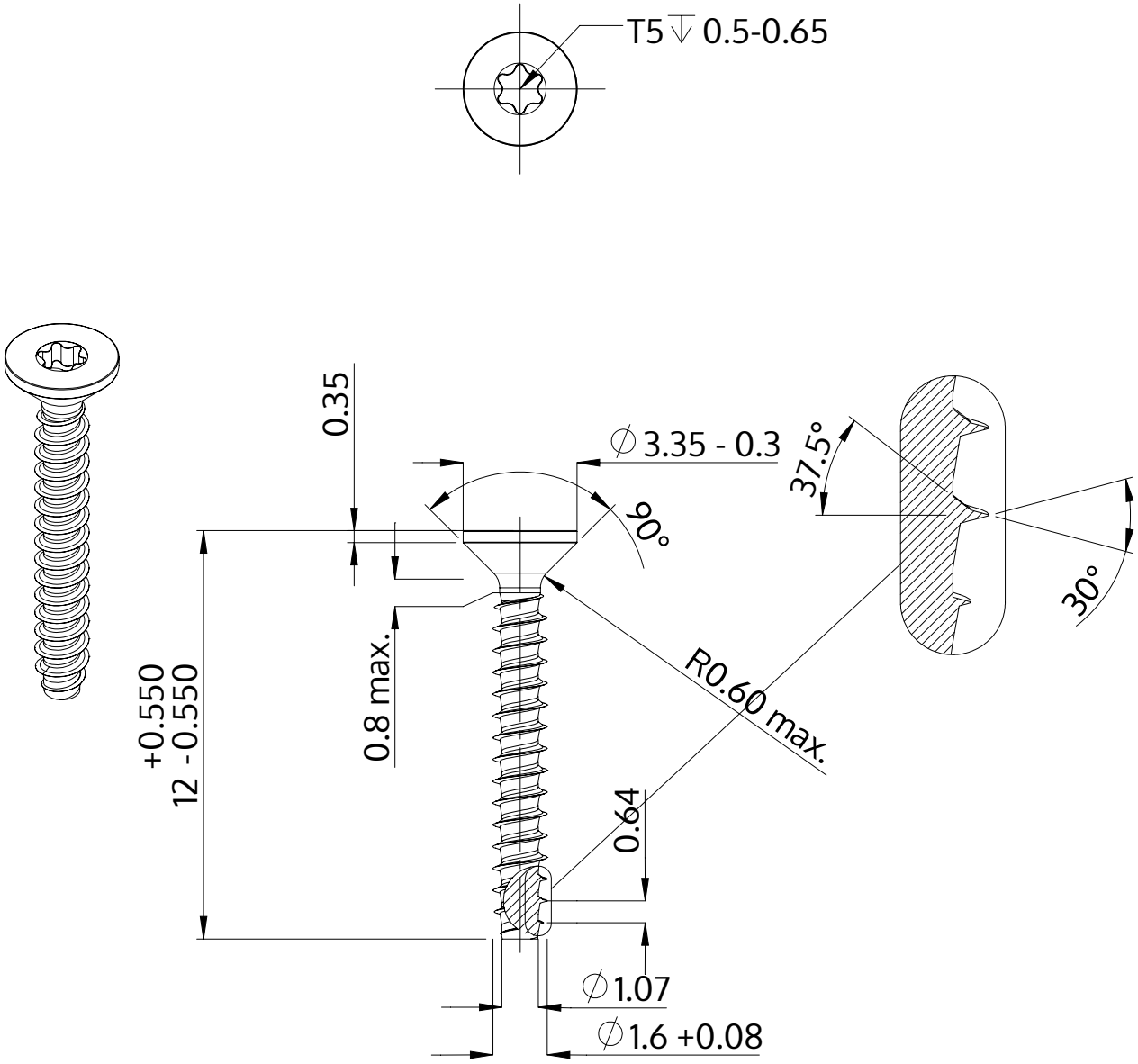

Описание	STP41 1.6x12.0 - T5
Материал	Нержавеющая сталь A2
Поверхность	Светлый отжиг и пассивация
Вес	0.143 kg / 1000 Штука

SCREWERK	**STP410160120E**	
Метрический чертеж A4	Шкала 5:1	2024-10