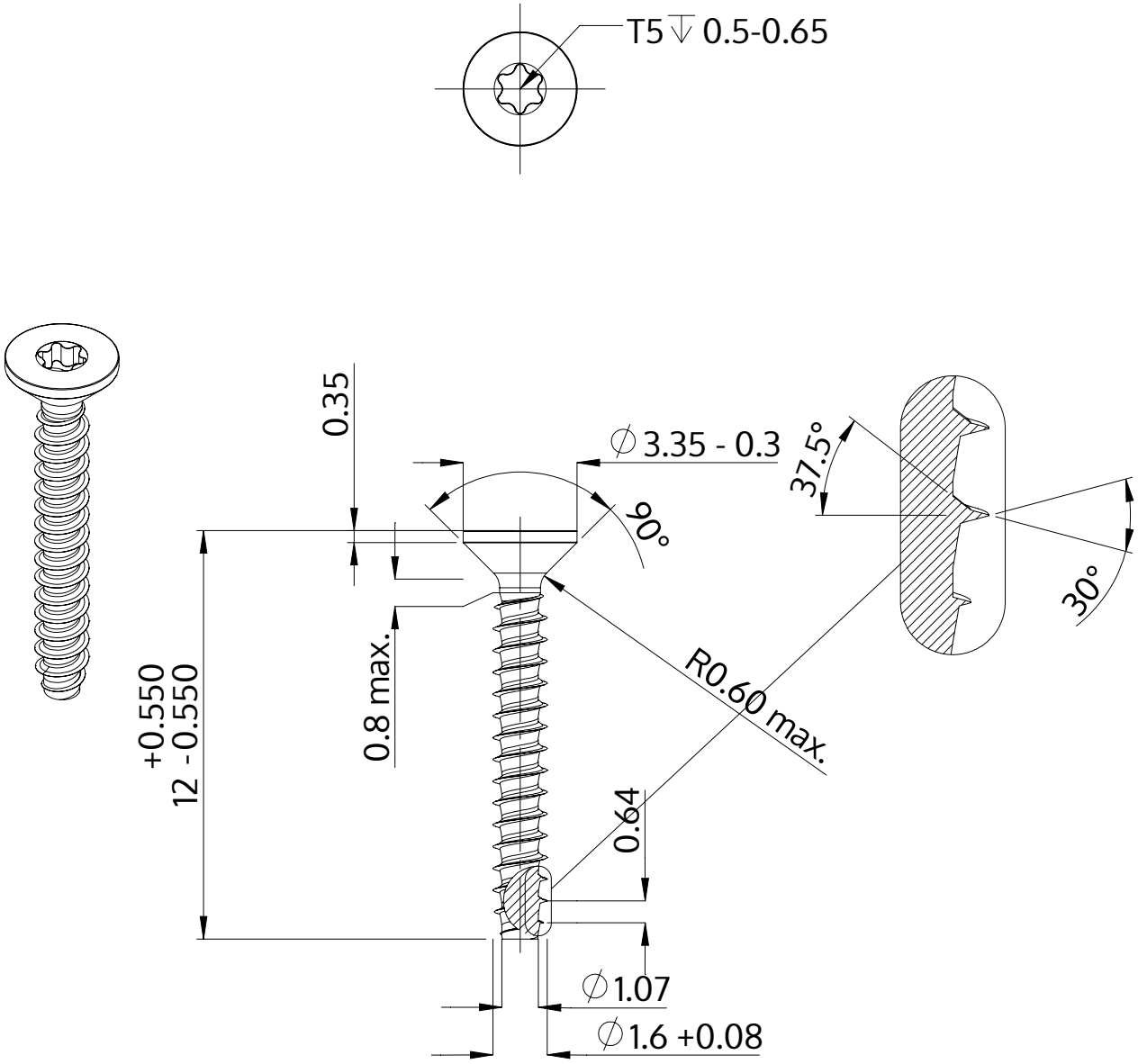

Beschreibung	STP41 1.6x12.0 - T5
Werkstoff	Edelstahl A2
Oberfläche	blank, gebeizt und passiviert
Gewicht	0.143 kg / 1000 Stück

SCREWERK	**STP410160120E**	
Metrische Zeichnung A4	Skalierung 5:1	2024-10