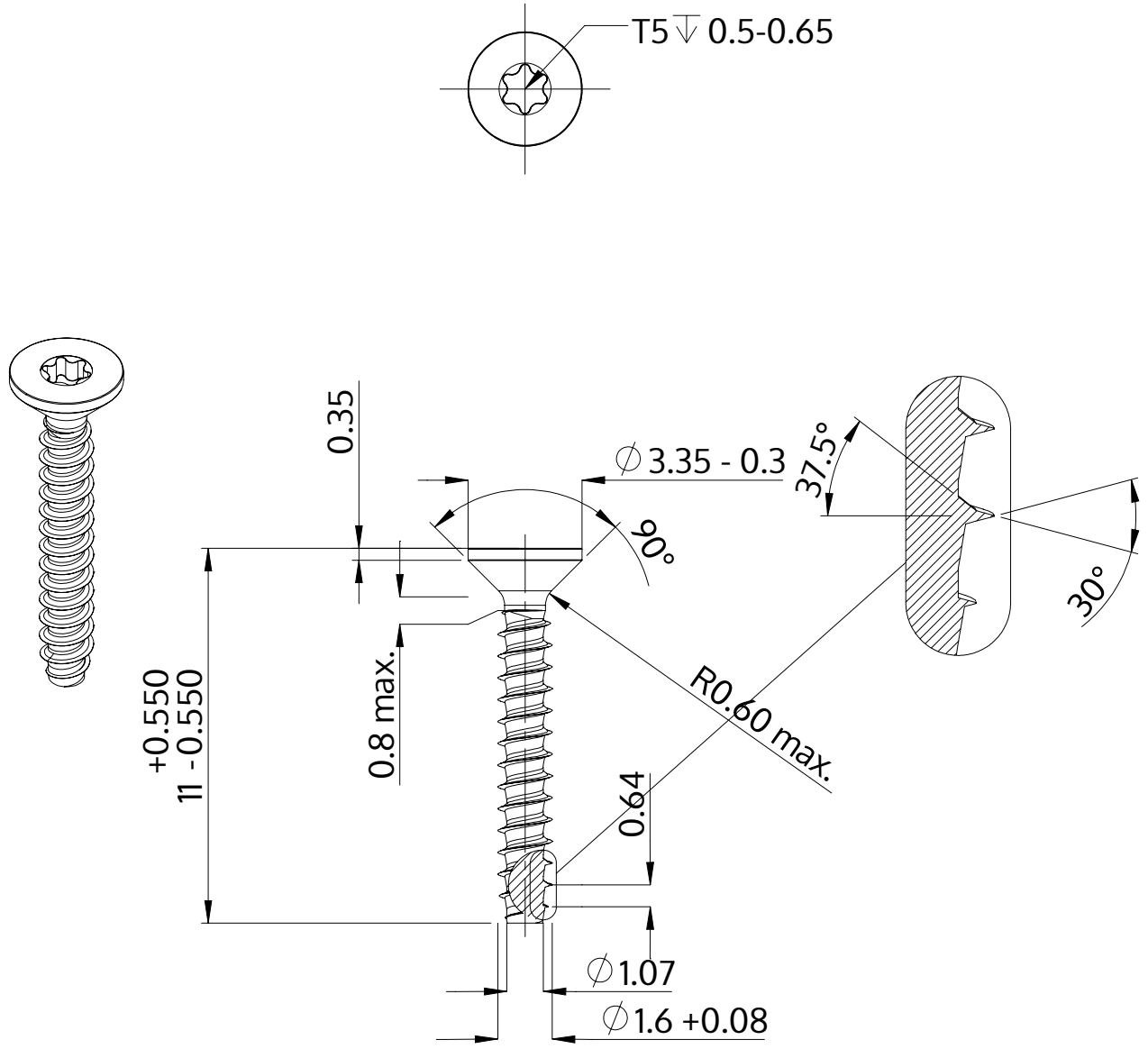

Descriere	STP41 1.6x11.0 - T5
Material	oţel inoxidabil A2
Exterior	neacoperit, murat și pasivat
Greutate	0.133 kg / 1000 unități

SCREWERK	**STP410160110E**	
Desen metric A4	Scalarea 5:1	2024-10