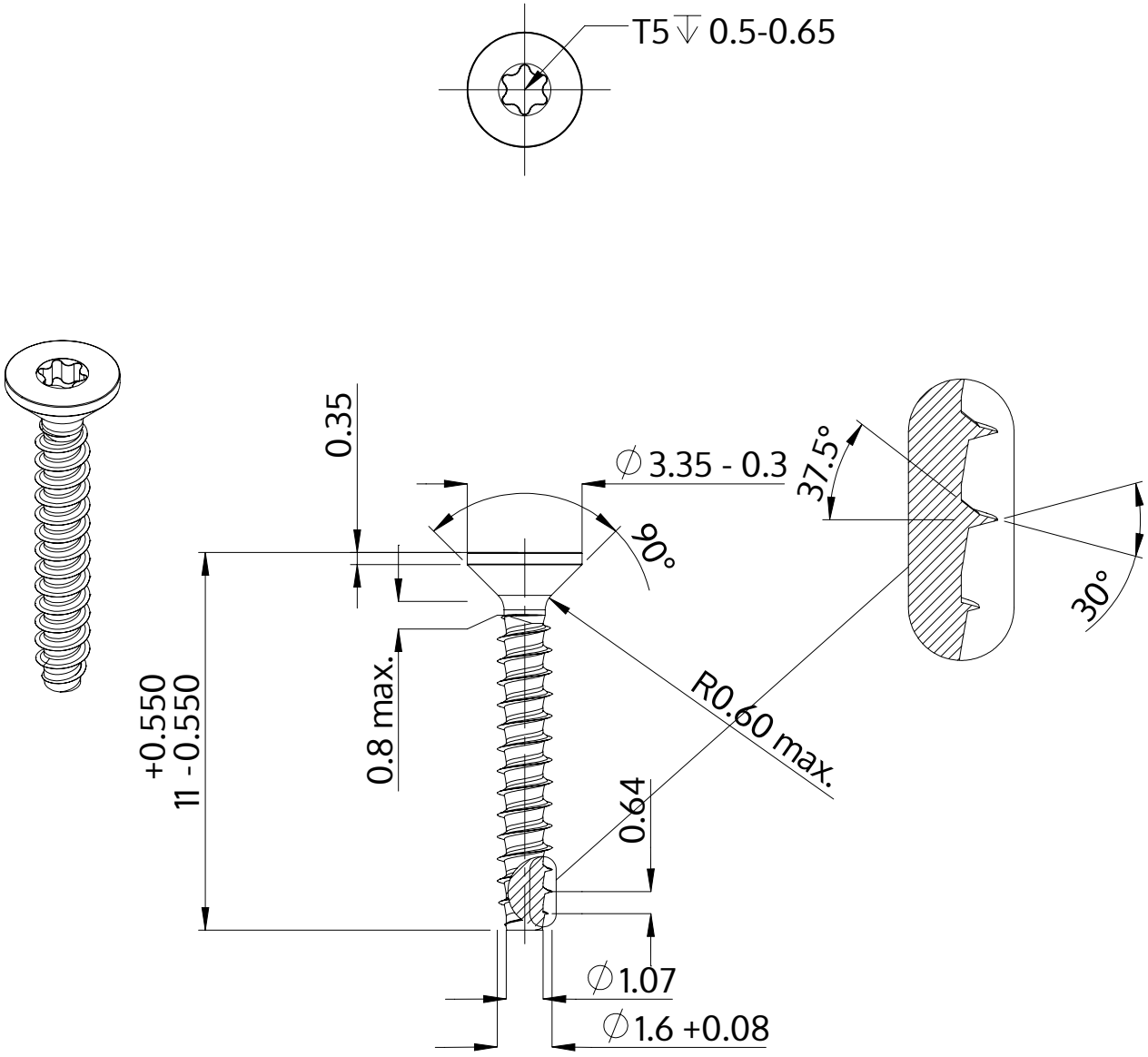

Popis	STP41 1.6x11.0 - T5
Materiál	Nerezová ocel A2
Povrch	holá, mořená a pásová ocel
Hmotnost	0.133 kg / 1000 Kus

SCREWERK	**STP410160110E**	
Metric výkres A4	Měřítko None:1	2024-04