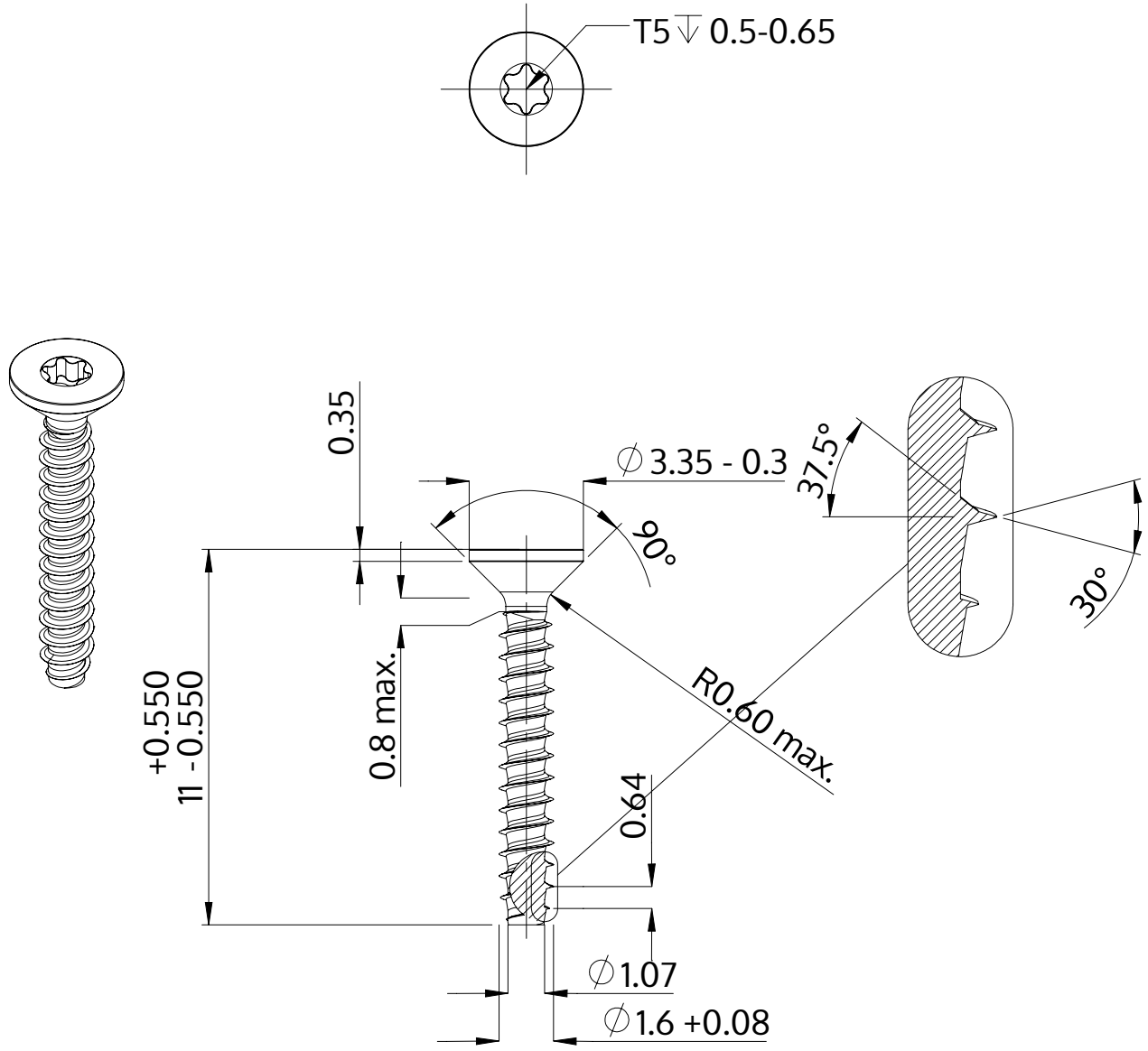


| | |
|---|---|
| Описание | STP41 1.6x11.0 - T5 |
| Материал | сталь, упрочненная |
| Поверхность | ZnNi, черная пассивировка+отжиг+масло |
| Вес | 0.133 kg / 1000 Штука |

| | | |
|---|---|---|
| SCREWERK | **STP410160110B** | |
| Метрический чертеж A4 | Шкала None:1 | 2024-04 |