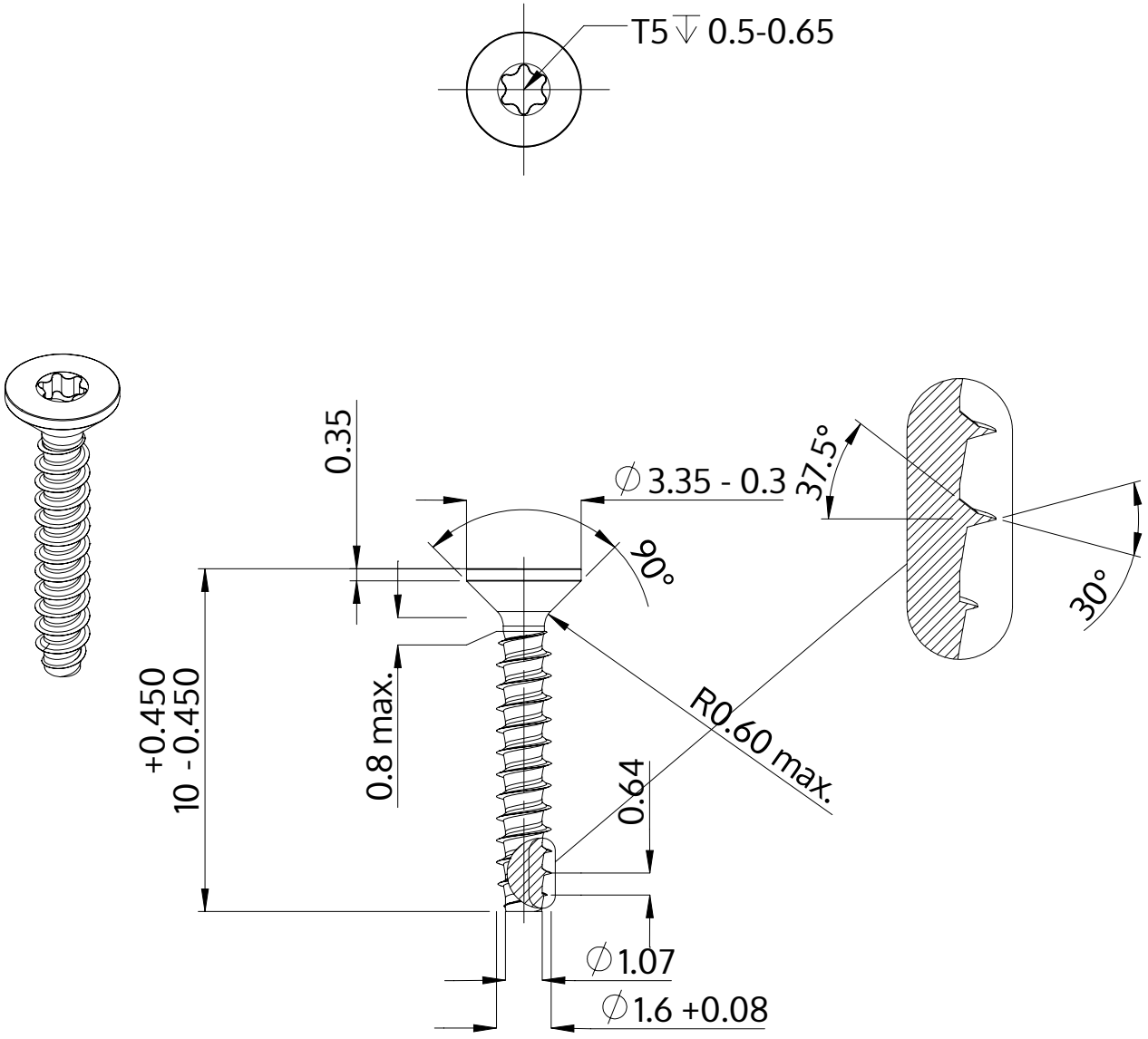

Açıklaması	STP41 1.6x10.0 - T5
Malzeme	Çelik, sertleştirilmiş
Kaplama	ZnNi siyah-pasifleştirilmiştir, temperlenmistir, kaplanmış
Ağırlık	0.123 kg / 1000 Adet

SCREWERK	**STP410160100B**	
Metrik çizim A4	Ölçeklendirme None:1	2024-04