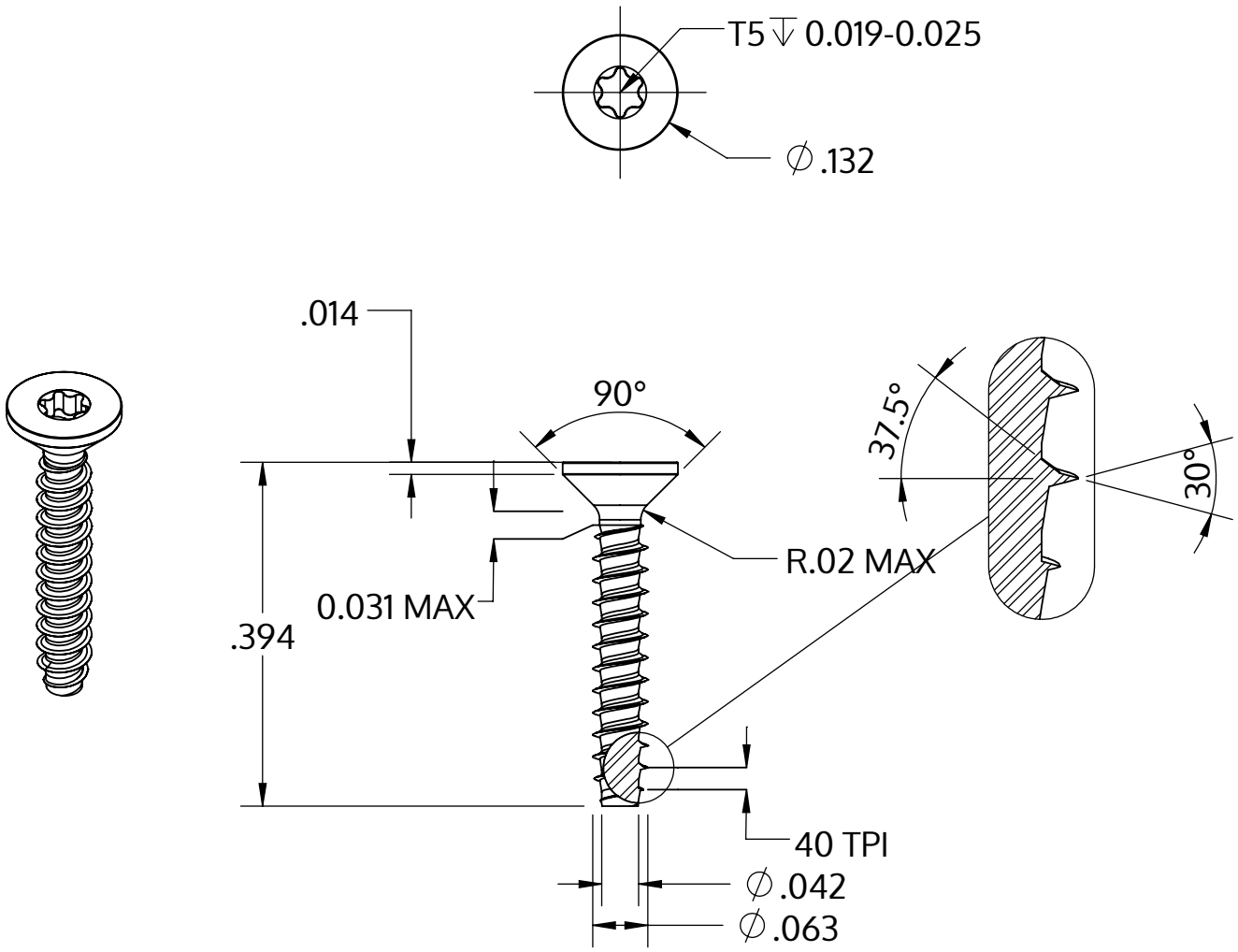

Metric size	M1.6 x 0.64 mm
US size (converted)	#0.5-40
	Tolerances [inch]
Length	+/- 0.017
Head diameter	+0 / -0.011
Head height	
Thread diameter	+0.003 / -0

Descrizione	STP41 1.6x10.0 - T5
Materiale	acciaio, temprato
Superficie	Placcato Zinco-Nichel, passivato nero, ricotto, sigillato
Peso	0.123 kg / 1000 pezzi

SCREWERK	**STP410160100B**	
_Zoll Zeichnung Größe A	Scala 5:1	2024-10